POR FAVOR LEER CUIDADOSAMENTE ANTES DE UTILIZAR EL PRODUCTO

MANUAL DE INSTALACIÓN

LUMINARIO DE EMPOTRAR EN TECHO ATENUABLE OPERA LÁMPARA SMD LED

USO INTERIOR

MODELOS QUE APLICA.
TL-6011.B30DIM

PRECAUCIÓN.
- Lea cuidadosamente las instrucciones de instalación a fin de garantizar el funcionamiento óptimo del producto y evitar riesgos durante su colocación.
- Este luminario está diseñado para uso interior, evite la presencia de humedad en todo momento.
- Los focos y porciones del luminario pueden calentarse al grado de ocasionar severas quemaduras.
- Es recomendable que un electricista calificado sea consultado para la instalación de este producto.

INSTRUCCIONES DE INSTALACIÓN.
1. Verificar que el voltaje disponible sea el adecuado para la operación del luminario.
2. Desconectar la corriente eléctrica del circuito antes de la instalación.
3. Identificar el área a montar el luminario y realizar un corte de acuerdo al diámetro interno del luminario.
4. Conectar el cableado empleando el driver incluido en el luminario: Primario (127V~)
   Conectar el cable correspondiente al positivo (“L”) y al neutro (“N”).
5. Empotrar el luminario en el orificio y presionar.
6. Restablecer la corriente eléctrica y probar el funcionamiento del luminario.

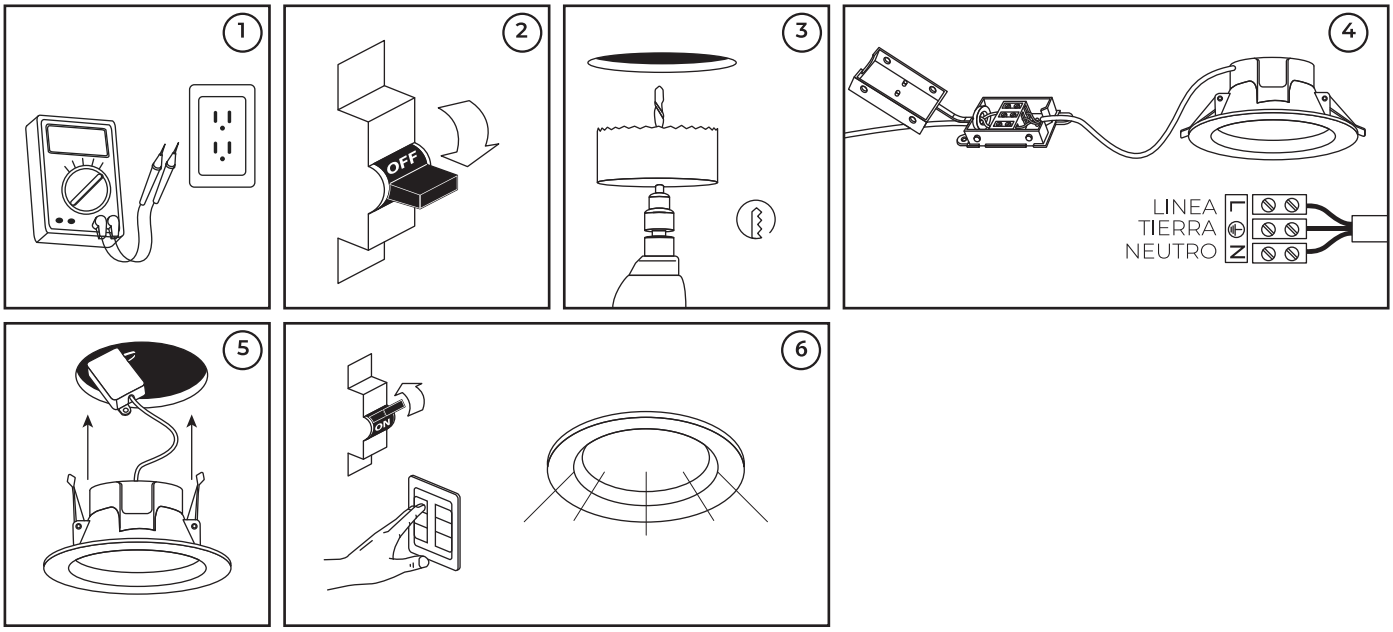

ESPECIFICACIONES ELÉCTRICAS.
Lámpara: SMD LED
Potencia: 10 W
Frecuencia: 50/60 Hz
Voltaje: 110 - 130 V~
Amperaje: 0.09 - 0.07 A
Driver incluido.
Para conexiones de alimentación,
utilice conductores adecuados para 90 °C
Temp. ambiente máx. de operación -10 °C a +40 °C

NOM

Origen del producto: CHINA

Teléfono de atención a clientes:
(55) 5355 9797
www.illux.com.mx

IMPORTADO Y COMERCIALIZADO POR:
Illux De México S.A. De C.V.
Temazcal 21-B, Col. La Loma
Tlalnepantla De Baz,
Estado De México,
C.P. 54060.