POR FAVOR LEER CUIDADOSAMENTE ANTES DE UTILIZAR EL PRODUCTO

MANUAL DE INSTALACIÓN

The Collection by illux

LUMINARIO DE SOBREPONER EN MURO
OPERA SMD LED
USO EXTERIOR

MODELOS QUE APLICA.
ML-2005.G

PRECAUCIÓN.
- Lea cuidadosamente las instrucciones de instalación a fin de garantizar el funcionamiento óptimo del producto y evitar riesgos durante su colocación.
- Los focos y porciones del luminario pueden calentarse al grado de ocasionar severas quemaduras.
- Es recomendable que un electricista calificado sea consultado para la instalación de este producto.

INSTRUCCIONES DE INSTALACIÓN.
1. Verificar que el voltaje disponible sea el adecuado para la operación del luminario y desconectar la corriente eléctrica.
2. Identificar los componentes del luminario y revisar el diagrama con las medidas para su correcta instalación.
3. Realizar las perforaciones de acuerdo al herraje y fijar a la pared mediante taquetes y tornillos.
4. Conectar cableado empleando el driver incluido con el luminario:
   Primario (127 V~) conectar el cable correspondiente al positivo (“L”) y al neutro (“N”). Colocar capuchones y sellar con silicón a fin de evitar la humedad.
5. Una vez conectado, fijar el luminario con la ayuda de una llave Allen.
6. Restablecer la corriente eléctrica y probar el correcto funcionamiento del luminario.

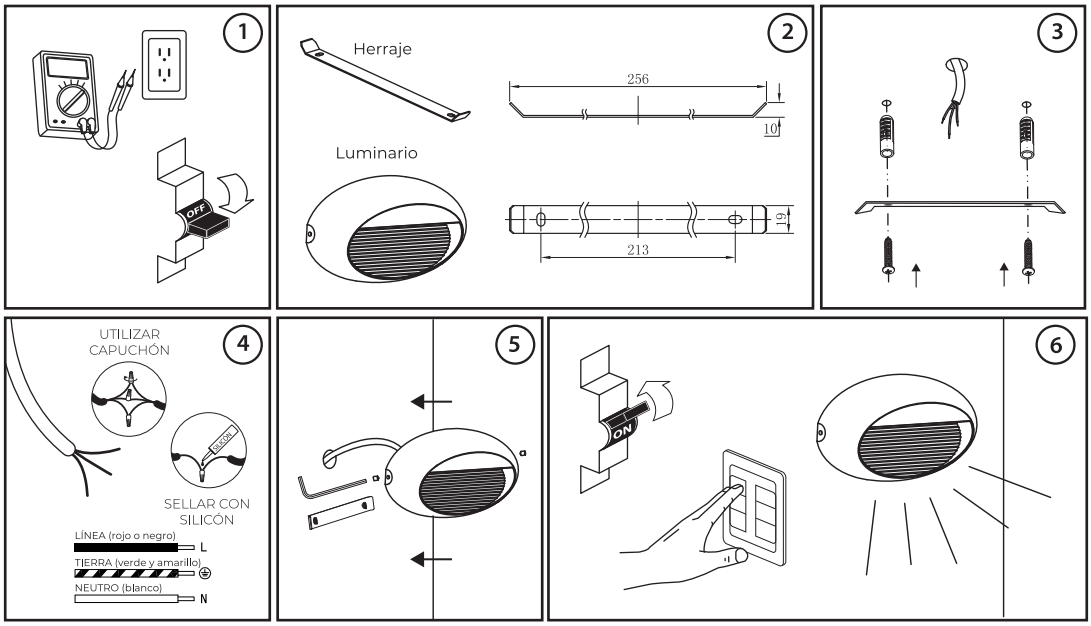

ESPECIFICACIONES ELÉCTRICAS.
Lámpara: SMD LED
Potencia: 3 W
Frecuencia: 50/60 Hz
Voltaje: 100 - 277 V~
Amperaje: 0.03 - 0.01 A
Driver incluido.
Para conexiones de alimentación,
utilice conductores adecuados para 90 °C
Temp. ambiente máx. de operación -30 °C a +45 °C

NOM

illux
Origen del producto: CHINA

Teléfono de atención a clientes:
(55) 5355 9797
www.illux.com.mx

IMPORTADO Y COMERCIALIZADO POR:
Illux De México S.A. De C.V.
Temazcal 21-b, Col. La Loma
Tlalnepantla De Baz,
Estado De México,
C.P. 54060.