POR FAVOR LEER CUIDADOSAMENTE ANTES DE UTILIZAR EL PRODUCTO

MANUAL DE INSTALACIÓN

The Collection by illux

LUMINARIO DE SOBREPONER EN MURO
OPERA LÁMPARA LED OSRAM
USO EXTERIOR

MODELOS QUE APLICA.
ML-2011.NBR

PRECAUCIÓN.
- Lea cuidadosamente las instrucciones de instalación a fin de garantizar el funcionamiento óptimo del producto y evitar riesgos durante su colocación.
- Los focos y porciones del luminario pueden calentarse al grado de ocasionar severas quemaduras.
- Es recomendable que un electricista calificado sea consultado para la instalación de este producto.

INSTRUCCIONES DE INSTALACIÓN.
1. Verificar que el voltaje disponible sea el adecuado para la operación del luminario y desconectar la corriente eléctrica.
2. Identificar los componentes del luminario y revisar el diagrama de las medidas para su correcta instalación.
3. Realizar las perforaciones correspondientes y conectar cableado empleando el driver incluido con el luminario: Primario (127 V~) Conectar el cable correspondiente al positivo (“L”) y al neutro (“N”).
4. Fijar la base del luminario a la pared con sus respectivos taquetes y tornillos.
5. Colocar la cubierta del luminario sobre la base y asegurarla con ayuda de una llave Allen.
6. Reestablecer la corriente eléctrica y comprobar el correcto funcionamiento del luminario.

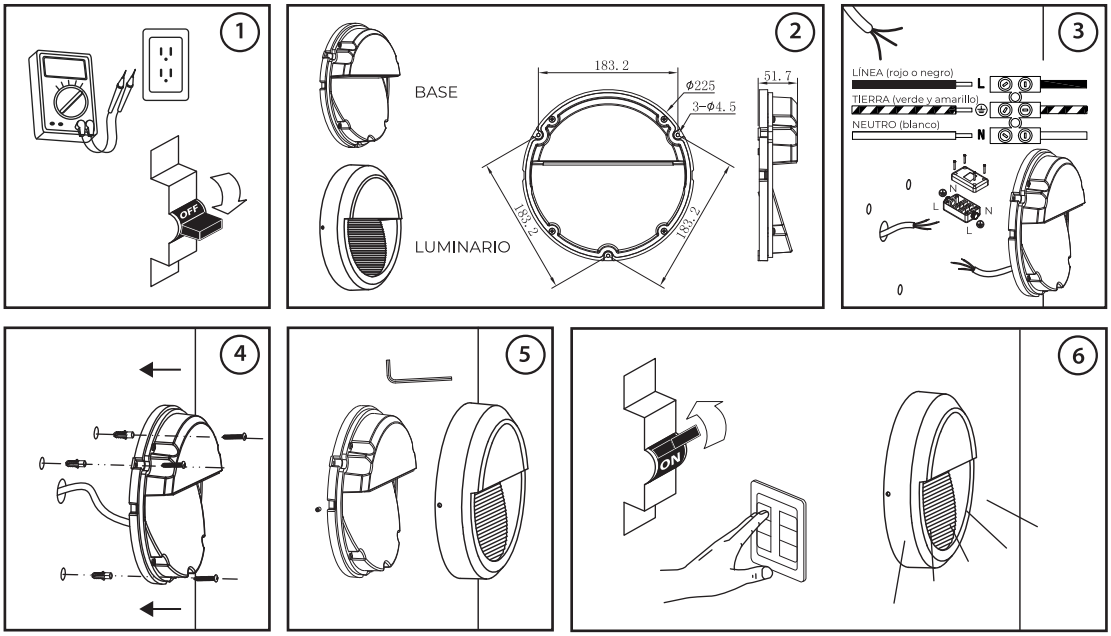

ESPECIFICACIONES ELÉCTRICAS.
Lámpara: LED OSRAM
Potencia: 8 W
Frecuencia: 50/60 Hz
Voltaje: 100 - 277 V~
Amperaje: 0.08 - 0.02 A
Driver incluido.
Para conexiones de alimentación,
utilice conductores adecuados para 90 °C
Temp. ambiente máx. de operación -30 °C a +45 °C

NOM

illux
Origen del producto: CHINA

Teléfono de atención a clientes:
(55) 5355 9797
www.illux.com.mx

IMPORTADO Y COMERCIALIZADO POR:
Illux De México S.A. De C.V.
Temazcal 21-b, Col. La Loma
Tlalnepantla De Baz,
Estado De México,
C.P. 54060.