pininfarina

silight

MANUAL DE USUARIO

ÍNDICE

Introducción.....3

Combinaciones de placas y mecanismos.....4

Relación de mecanismos por número de módulos.....5

Armado de placas con mecanismos.....6

Consejos para una instalación segura.....8

Tipos de conexiones.....10

Catálogo de productos.....16

Garantía.....18

ICONO MUNDIAL DEL DISEÑO ITALIANO

Pininfarina es un estudio de diseño con reputación internacional, un icono mundial del diseño italiano. Con más de 90 años de experiencia, es un socio flexible capaz de ofrecer productos competitivos y servicios basados en los valores de la marca: pureza, elegancia e innovación. Sus actividades se centran en el diseño, servicios de ingeniería, concepción y producción de carros únicos o en muy pequeñas series.

Pureza, elegancia e innovación son los valores que siempre han caracterizado a la empresa **Pininfarina**, como se confirma en el mundo de los hombres, quienes no ha olvidado la historia de la compañía.

SICA SILIGHT by PININFARINA

Es una colección única de placas de termopolímero y un conjunto de diversos mecanismos de alta calidad. Está línea se caracteriza por su práctica instalación y los valores que siempre están presentes en **Pininfarina**: pureza, elegancia e innovación.

COMBINACIONES DE PLACAS Y MECANISMOS

Las placas cuentan con un hueco de 1, 2, 3 y máximo 4 módulos que se pueden combinar con mecanismos que cubren 1, 2 y 4 módulos.

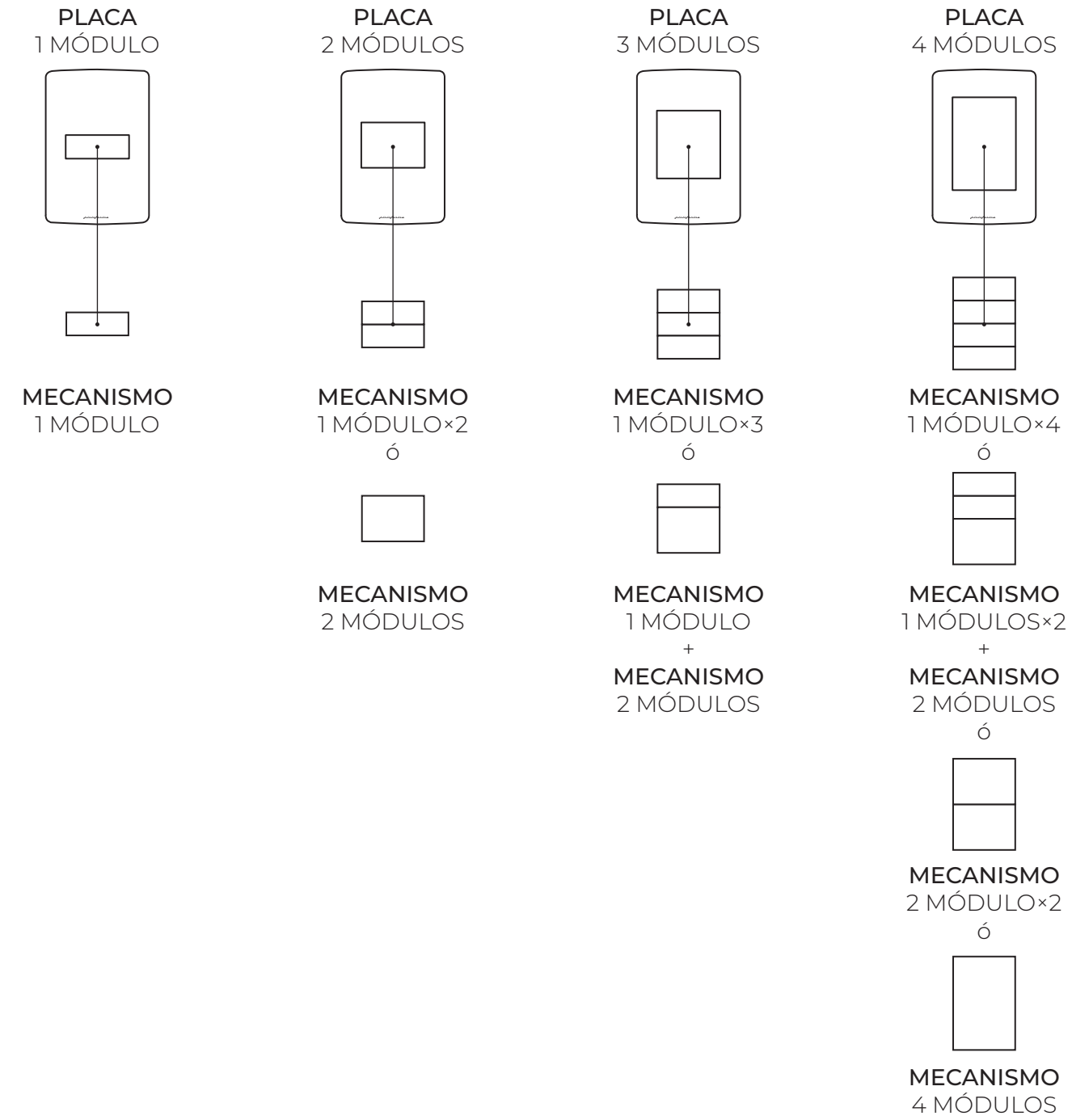

Ejemplo: Para instalar un apagador de 1 módulo y un contacto de 2 módulos se necesita una placa de 3 módulos.

A continuación, se muestra la relación de todos los mecanismos y el número de módulos que ocupa cada uno de ellos.

RELACIÓN DE MECANISMOS POR NÚMERO DE MÓDULOS

MECANISMOS
1 MÓDULO

	CÓDIGO
Apagador 1 Punto 1 Módulo Blanco	L-250103
Apagador 1 Punto 1 Módulo Negro	L-250105
Apagador Escalera 1 Módulo Blanco	IL-251103
Apagador Escalera 1 Módulo Negro	IL-251105
Apagador Luz Piloto Sencillo o Escalera 1 Módulo Blanco	IL-251113
Apagador Luz Piloto Sencillo o Escalera 1 Módulo Negro	IL-251115
Pulsador de Timbre 1 Módulo Blanco	IL-252103
Pulsador de Timbre 1 Módulo Negro	IL-252105
Tapón Ciego 1 Módulo Blanco	IL-254103
Tapón Ciego 1 Módulo Negro	IL-254105
Toma Tel 1 Módulo Blanco	IL-254123
Toma Tel 1 Módulo Negro	IL-254125

MECANISMOS
2 MÓDULOS

	CÓDIGO
Apagador Escalera 2 Módulos Blanco	IL-251203
Apagador Escalera 2 Módulo Negro	IL-251205
Apagador Bipolar 2 Módulos Blanco	IL-250303
Apagador Bipolar 2 Módulos Negro	IL-250305
Apagador Escalera 2 Módulo Luz Piloto Blanco	IL-251213
Apagador Escalera 2 Módulos Luz Piloto Negro	IL-251215
Cargador USB 2 Módulos Blanco	IL-254283
Cargador USB 2 Módulos Negro	IL-254285
Contacto 2P+T (Toma Americana) 2 Módulos Blanco	IL-253803
Contacto 2P+T (Toma Americana) 2 Módulos Negro	IL-253805
Dimer giratorio para LED 2 Módulos Blanco	IL-254293
Dimer giratorio para LED 2 Módulos Negro	IL-254295
Dimer giratorio para ventilador 2 Módulos Blanco	IL-254253
Dimer giratorio para ventilador 2 Módulos Negro	IL-254255
Tapa para Soporte de Conectores Informativos Universal (RJ45, RJ111, UTP, HDMI, USB, RCA) 2 Módulos Blanco	IL-254263
Tapa para Soporte de Conectores Informativos Universal (RJ45, RJ111, UTP, HDMI, USB, RCA) 2 Módulos Negro	IL-254265
Toma TV 2 Módulos Blanco	IL-254233
Toma TV 2 Módulos Negro	IL-254235
Timbre Zumbador 2 Módulos Blanco	IL-254223
Timbre Zumbador 2 Módulos Negro	IL-254225

MECANISMOS
4 MÓDULOS

	CÓDIGO
Contacto Duplex 2P+T (con tierra) 4 Módulos Blanco	IL-253823
Contacto Duplex 2P+T (con tierra) 4 Módulos Negro	IL-253825
Contacto Duplex Euroamericano 4 Módulos Blanco	IL-253423
Contacto Duplex Euroamericano 4 Módulos Negro	IL-253425

MECANISMO ÚNICO

Contacto GFCI (tamper resist) 4 Módulos Blanco	IL-253813

ARMADO DE PLACAS CON MECANISMOS

Una vez tenga en cuenta la relación numérica entre mecanismos y placas siga las instrucciones para poder armar e instalar de manera correcta sus configuraciones.

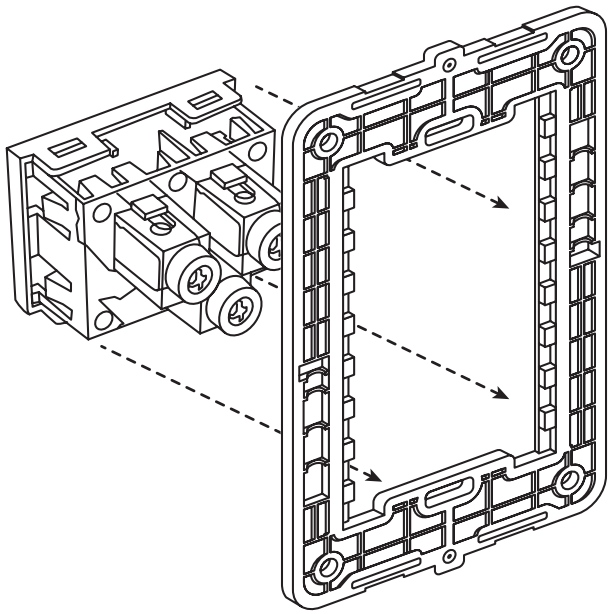

1. Instale los mecanismos en el chasis o bastidor. Asegúrese de oprimir el mecanismo hasta que haga click.

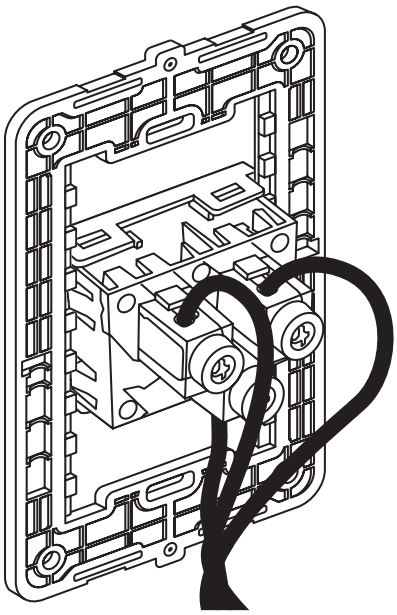

2. De ser necesario conecte los mecanismos a la corriente eléctrica. Para mayor detalle sobre las conexiones consulte la página 10.

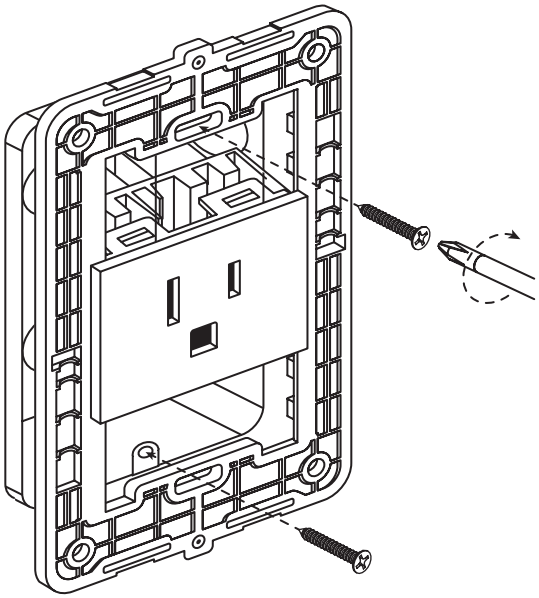

3. Instale el chasis con los mecanismos en la chalupa. Cuide que no queden cables mordidos.

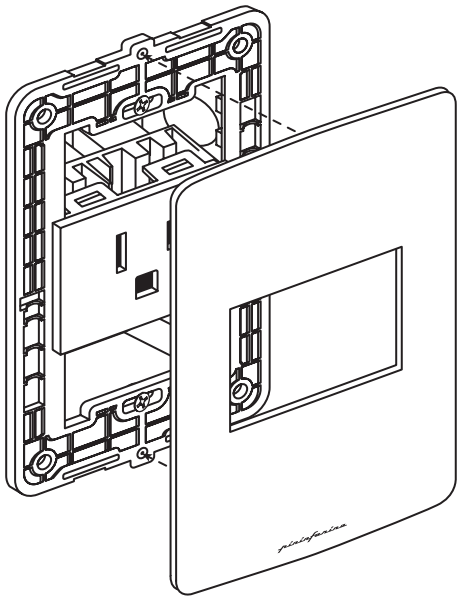

4. Fije la placa al chasis.

De necesitar desinstalar los mecanismos de las placas por favor siga los siguientes pasos para realizarlo de manera correcta y sin dañar el producto.

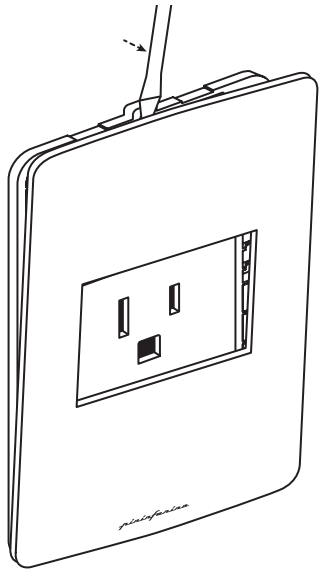

1. Retire la placa del chasis con un desarmador plano como se muestra en la imagen.

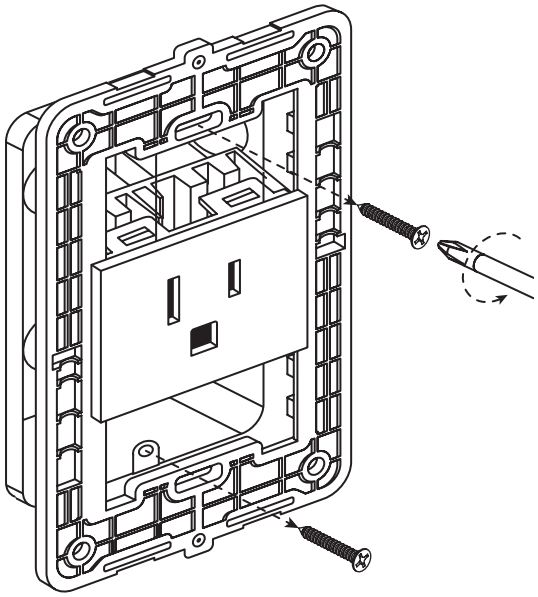

2. Desatornille con cuidado el chasis o bastidor de la chalupa.

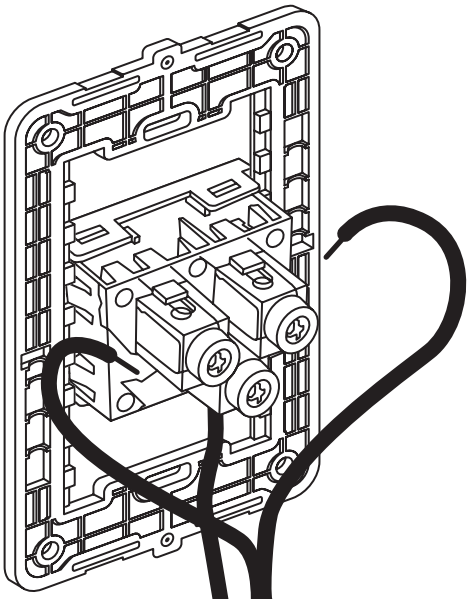

3. Desconecte los cables siguiendo las indicaciones de la página 8 de manera inversa.

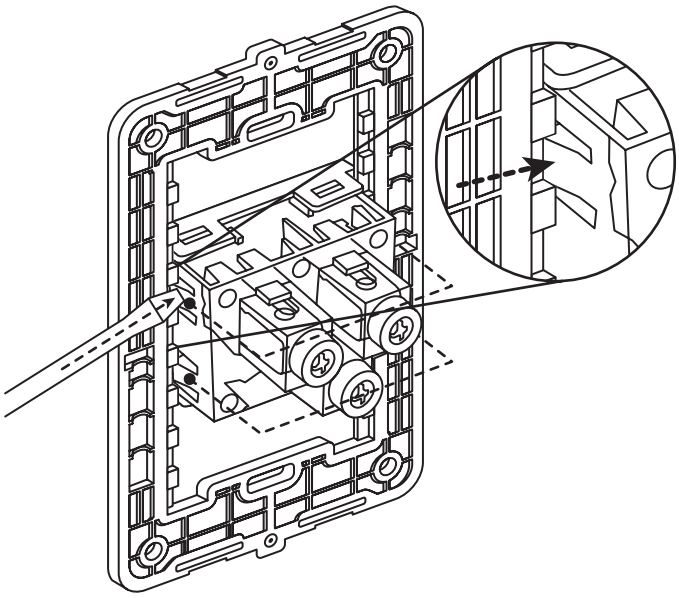

4. Retire los mecanismos de las placas empujando las uñas que estos poseen con ayuda de un desarmador.

CONSEJOS PARA UNA INSTALACIÓN SEGURA

Las herramientas que necesitaremos para realizar la instalación son: pinzas, un desarmador plano o de cruz, capuchones para cable o cinta aislante y cable adicional para realizar los puentes o regresos.

COMO SE ASEGURAN CORRECTAMENTE LOS CABLES CON EL ANCLAJE DE PALANCA

1. Primero tome el cable y despúntelo para insertarlo en el apagador.

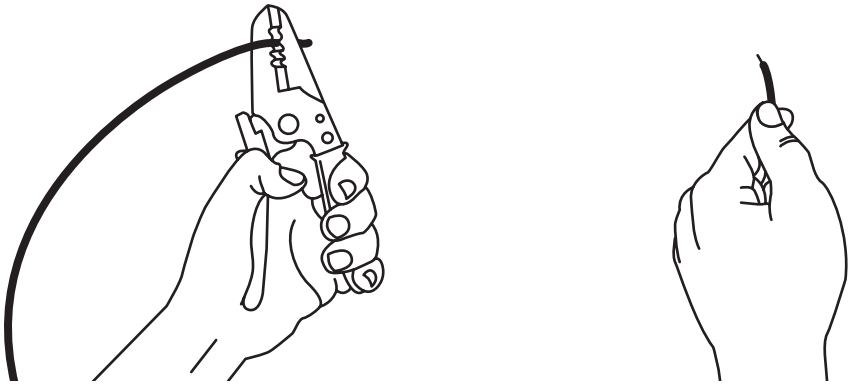

2. Tome el apagador y asegúrese que la palanca esté en posición abierta.

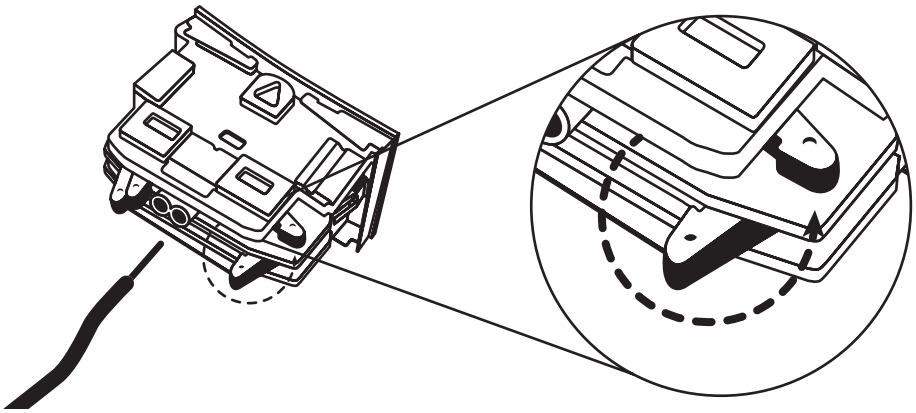

3. Inserte la punta del cable en el apagador y mueva la palanca a su poción cerrada para que oprima el cable y su conexión quede asegurada.

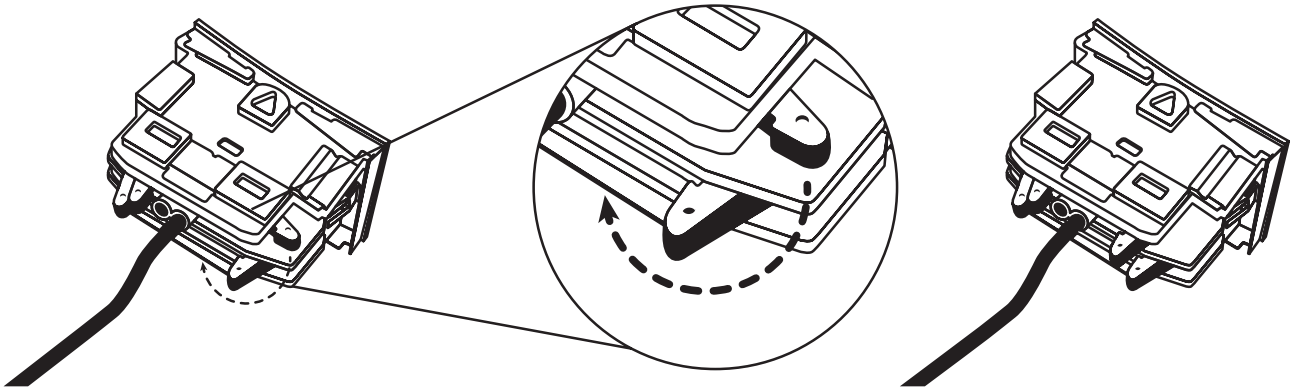

Existen mecanismos como contactos, dimers, entre otros, los cuales tienen entradas con mecanismos de tornillos que oprimir los cables, para realizar la conexión de los cables siga los siguientes pasos.

COMO SE ASEGURAN CORRECTAMENTE LOS CABLES CON EL ANCLAJE DE TORNILLO

4. Primero tome el cable y despúntelo para insertarlo en el mecanismo.

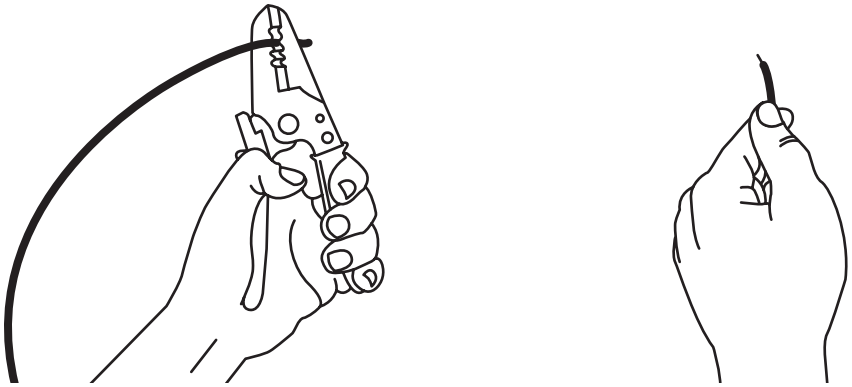

5. Tome el mecanismo y asegúrese que el tornillos esté en posición abierta. De no estar abierta, solo debe aflojar el tornillo.

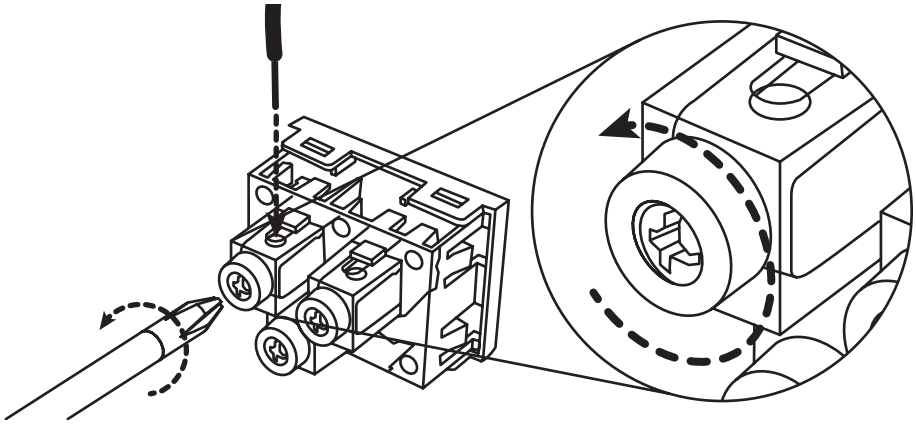

6. Inserte la punta del cable en el mecanismo y apriete el tornillo para que oprima el cable y su conexión quede asegurada.

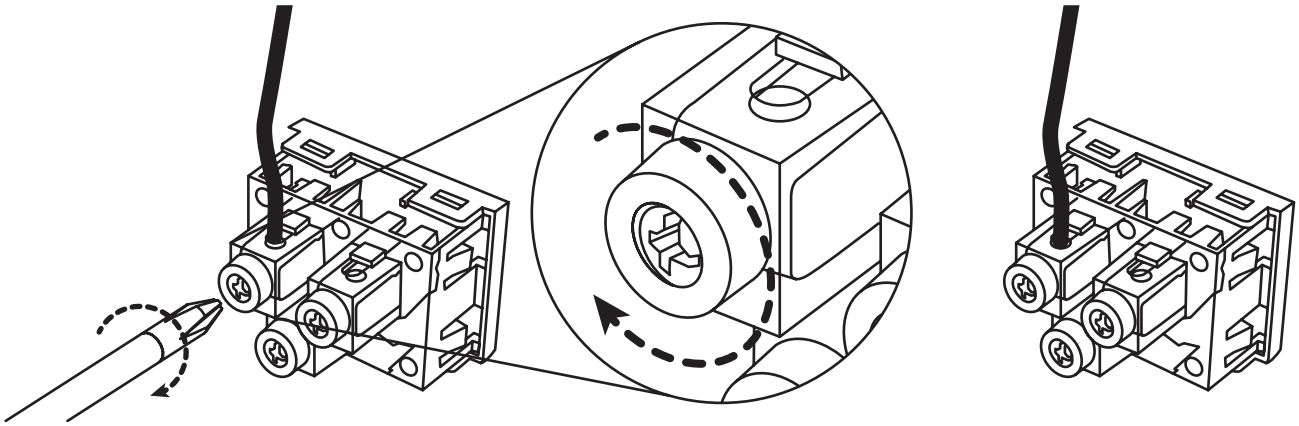

Realice estos sencillos pasos para conectar cada cable en los mecanismos.

TIPOS DE CONEXIONES

Los apagadores vienen con 4 entradas representados por L1, L2, L3 y L4. Por medio del mecanismo de palancas se oprimen los cables sin la necesidad de utilizar tornillos.

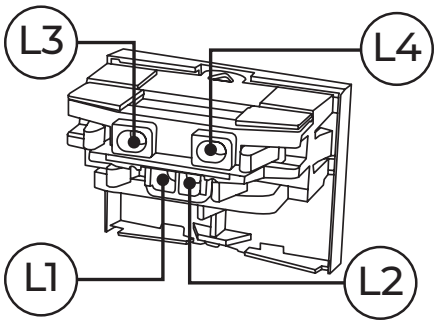

La conexión de cada cable dependerá del tipo de instalación que se necesite realizar ya que se puede realizar una conexión para un apagador, una instalación en escalera o de apagadores combinados.

Por favor consulte los esquemas correspondientes a los distintos tipos de conexión antes de realizar la instalación del cableado.

CONEXIÓN DE APAGADOR INDIVIDUAL.

1. Conecte el cable de línea o alimentación a la entrada L1.

2. Conecte el cable de regreso de la lámpara en la entrada L4.

3. Sí el apagador cuenta con luz piloto, conecte los cables grises que vienen integrados a las entradas L1 y L4 respectivamente, recordando que siempre deberán conectarse a donde se coloquen los cables de línea y regreso, respectivamente.

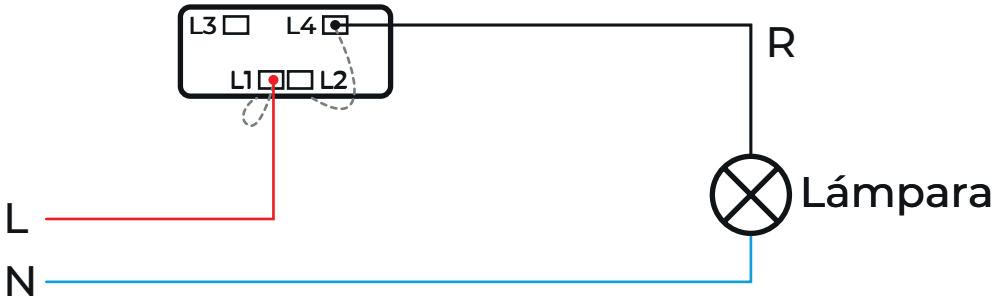

Nota 1: L1=L2 (mismo punto)

Simbología

- Cable de Línea
- Cable de Neutro
- Cable de luz piloto
- Cable para tierra

CONEXIÓN EN ESCALERA

1. Conecte el cable de línea en la entrada L1.

2. Realice una bajada o regreso desde la lámpara conectando el cable en la entrada L1 del segundo apagador.

3. Coloque un puente con ayuda de cables adicionales, que irá desde la entrada L3 del primer apagador hacia la entrada L3 del segundo apagador.

4. Realice un segundo puente de la entrada L4 del primer apagador hacia entrada L4 del segundo apagador.

5. Sí los apagadores cuenta con luz piloto, conecte los cables grises que vienen integrados a las entradas L3 y L4 de cada apagador para que la luz funcione correctamente.

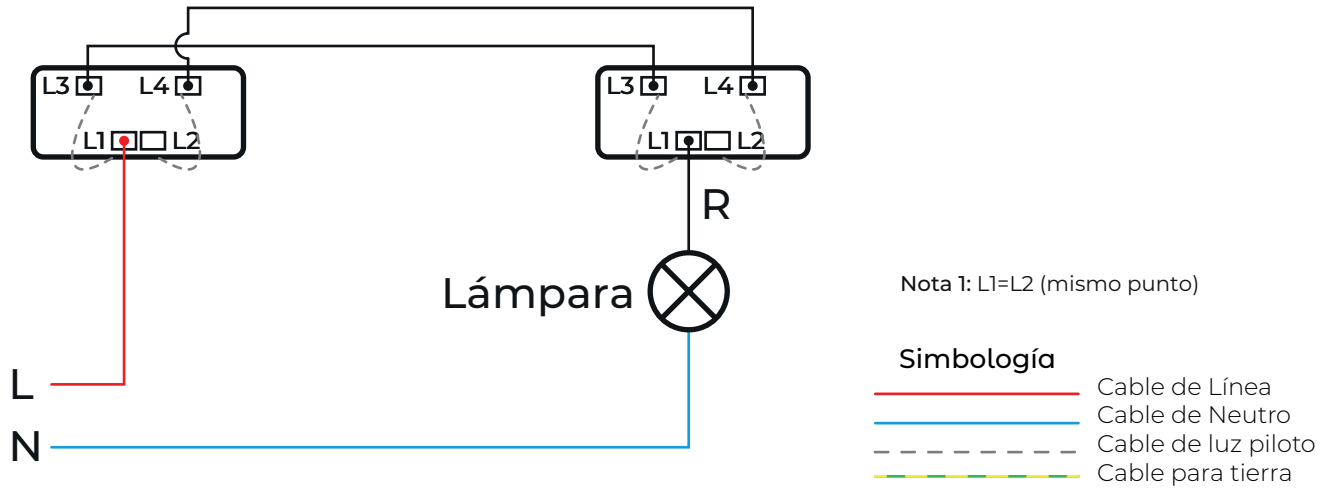

CONEXIÓN DE APAGADOR BIPOLAR

1. Conecte el cable de línea o alimentación a la entrada L1 superior.

2. Conecte el cable de regreso de la línea en la entrada L1 inferior para cerrar el circuito.

3. Conecte el cable de regreso de la lámpara en la entrada L4 superior y realicé un puente a la entrada L3 inferior.

4. Conecte el cable de la lámpara L4 inferior para cerrar el circuito de la lámpara y realice un puente a la entrada L3 superior.

En caso de realizar un numero “N” de combinaciones solo replique la conexión anterior bajo la misma lógica.

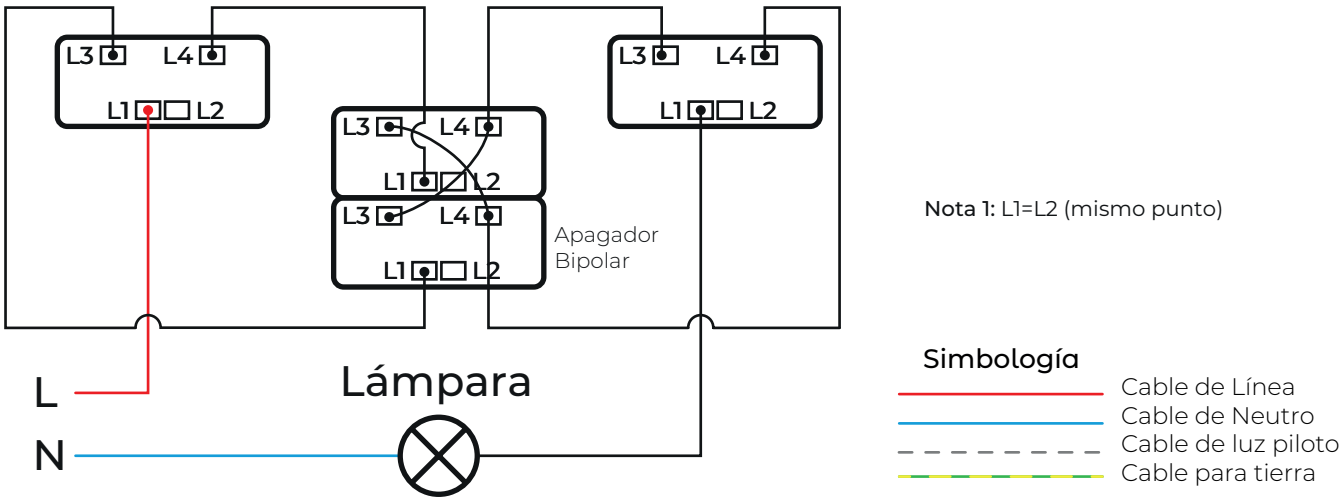

CONEXIÓN DE UN CONTACTO TIPO CARGADOR USB

1. Conecte el cable rojo a la línea.

2. Conecte el cable azul al neutro.

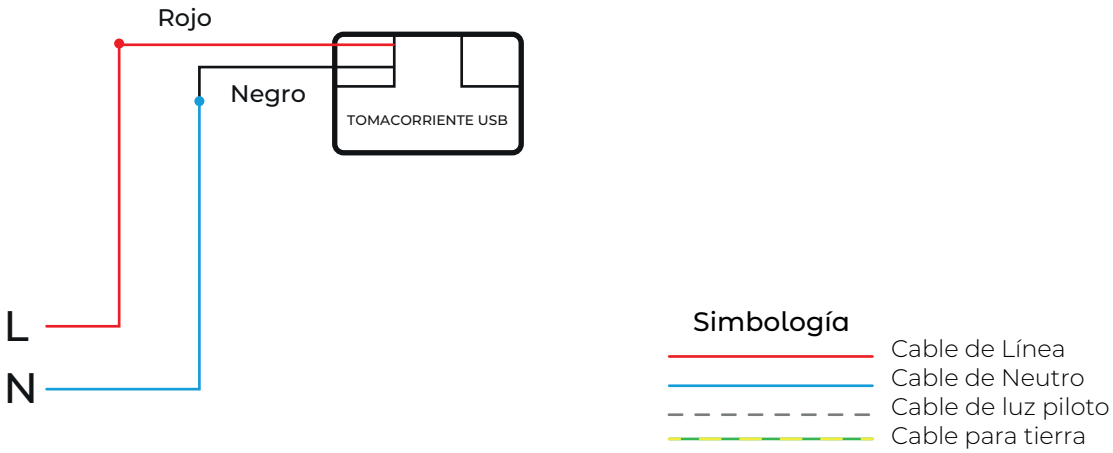

CONEXIÓN DIMER

1. Conecte el cable de línea en la entrada correspondiente.

2. Conecte el cable neutro en la entrada correspondiente y realice un puente para cerrar el circuito con la lámpara.

3. Conecte el cable que va del dimer a la lámpara.

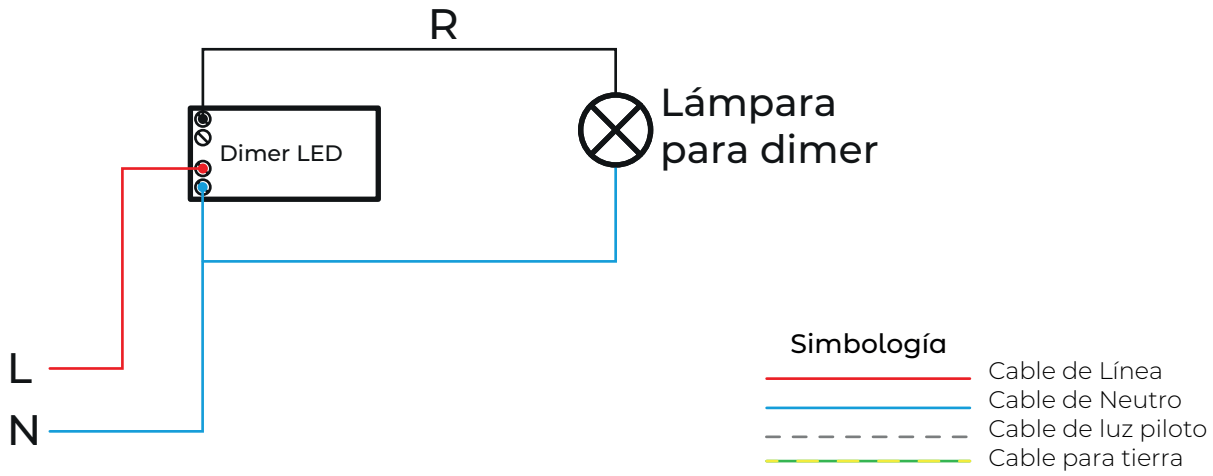

CONEXIÓN DE DOS APAGADORES Y UN DIMER

1. Conecte el cable de línea en la entrada correspondiente del dimer. Despues conecte la entrada L1 del primer apagador y realice un puente a la entrada L1 del segundo apagador.

2. Conecte el cable neutro a la entrada correspondiente del dimer y acada una de las lámparas del circuito.

3. Conecte los regreso de cada lámpara a la entrada L4 del apagador correspondiente así como a la entrada del dimer.

4. Sí los apagadores cuenta con luz piloto, conecte los cables grises que vienen integrados a las entradas L3 y L4 de cada apagador para que la luz funcione correctamente.

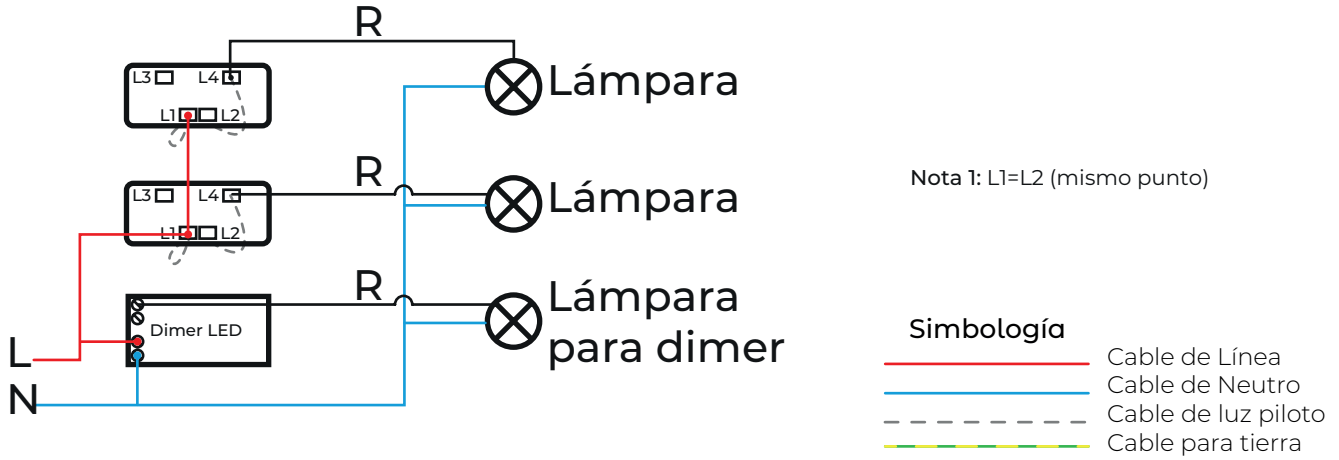

CONEXIÓN DE UN APAGADOR Y UN CONTACTO

1. Conecte el cable de línea o alimentación a la entrada L1 del apagador y a la entrada correspondiente del contacto.

2. Conecte el cable neutro a la entrada correspondiente del contacto y también conectelo a la lámpara.

3. Conecte la tierra a la entrada que le corresponde en el contacto.

4. Conecte el regreso de la lámpara en la entrada L4 del apagador.

5. Sí el apagador cuenta con luz piloto, conecte los cables grises que vienen integrados a las entradas L3 y L4 del apagador para que la luz funcione correctamente.

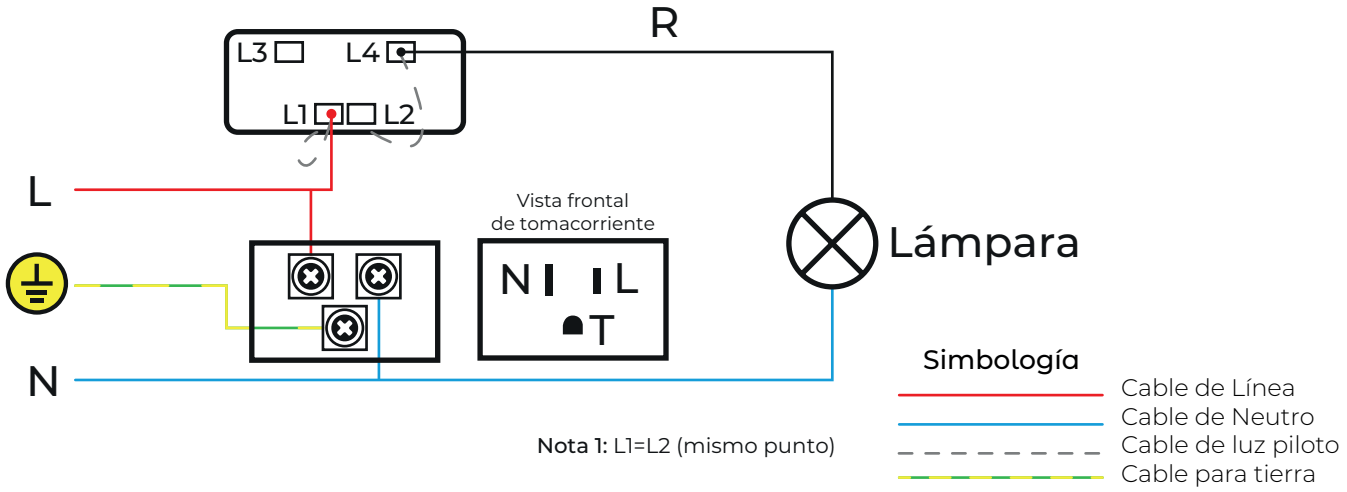

CONEXIÓN DE DOS APAGADORES EN ESCALERA Y UN CONTACTO USB

1. Conecte el cable de línea en la entrada L1 del primer apagador y también una la línea con el cable correspondiente del contacto USB.

2. Realice una bajada o regreso desde la lámpara conectando el cable en la entrada L1 del segundo apagador. Además conéctelo al cable que le corresponde del contacto USB.

3. Coloque un puente con ayuda de cables adicionales, que irá desde la entrada L3 del primer apagador hacia la entrada L3 del segundo apagador.

4. Realice un segundo puente de la entrada L4 del primer apagador hacia entrada L4 del segundo apagador.

5. Sí los apagadores cuenta con luz piloto, conecte los cables grises que vienen integrados a las entradas L3 y L4 de cada apagador para que la luz funcione correctamente.

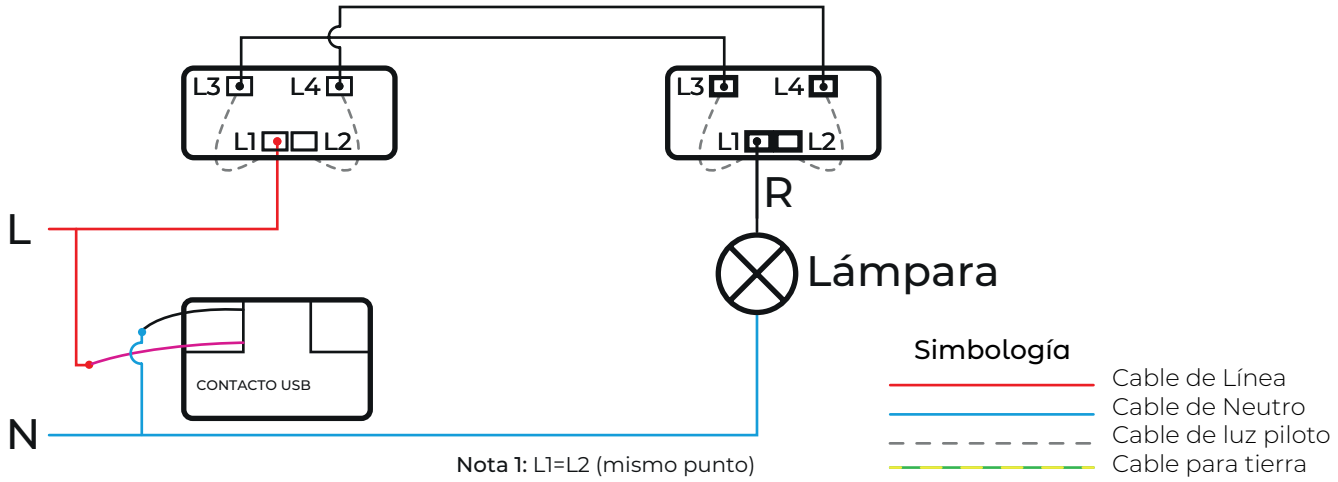

CONEXIÓN DE UN CONTACTO Y UN CONTACTO USB

1. Conecte el cable de línea o alimentación al cable correspondiente del contacto USB y a la entrada correspondiente del contacto.

2. Conecte el cable neutro a la entrada correspondiente del contacto USB y también conéctelo al contacto.

3. Conecte la tierra a la entrada que le corresponde en el contacto.

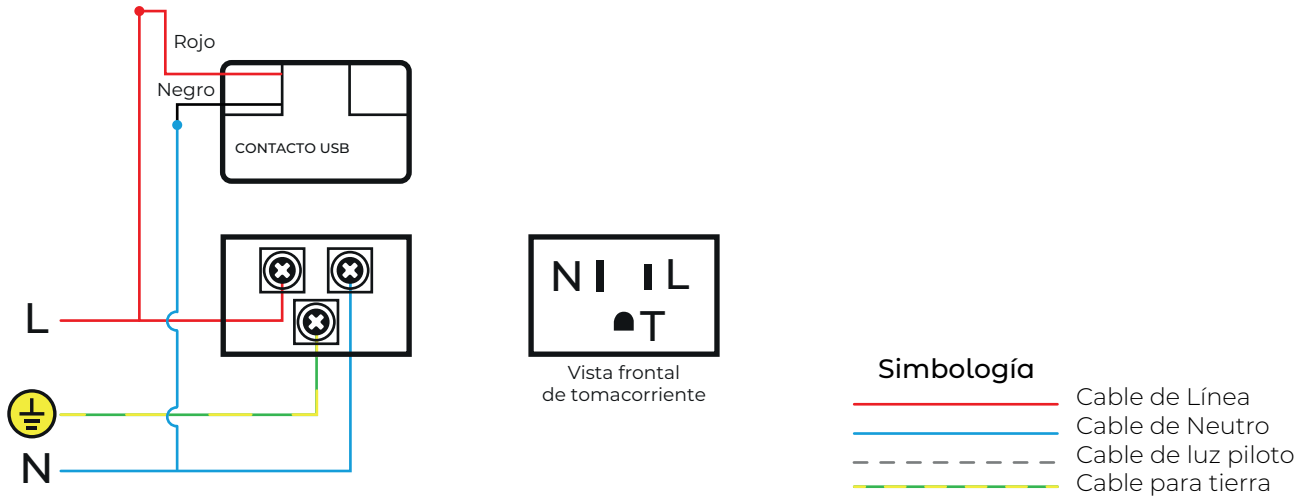

CATÁLOGO DE PRODUCTOS

PLACAS TERMOPOLÍMERO

- PLACA 1 MÓDULO B IL-556100
- PLACA 2 MÓDULOS B IL-556200
- PLACA 3 MÓDULOS B IL-556300
- PLACA 4 MÓDULOS B IL-556400
- PLACA 1 MÓDULO N IL-556101
- PLACA 2 MÓDULOS N IL-556201
- PLACA 3 MÓDULOS N IL-556301
- PLACA 4 MÓDULOS N IL-556401

PLACAS BI-MATERIAL

- PLACA 4 MÓDULOS ROSA IL-556421
- PLACA 4 MÓDULOS AZUL IL-556422
- PLACA 4 MÓDULOS VERDE IL-556423
- PLACA 4 MÓDULOS NARANJA IL-556424

PLACAS BI-CAPA

- PLACA 4 MÓDULOS ALUMINIO IL-556405
- PLACA 4 MÓDULOS CHAMPAGNE IL-556402
- PLACA 4 MÓDULOS GRAPHITE IL-556404

APAGADORES 1 MÓDULO

- Apagador 1 Punto 1 Módulo B IL-250103
- Apagador 1 Punto 1 Módulo N IL-250105
- Apagador Escalera 1 Módulo B IL-251103
- Apagador Escalera 1 Módulo N IL-251105
- Apagador Luz Piloto Sencillo o Escalera 110 V~ 1 Módulo B IL-251113
- Apagador Luz Piloto Sencillo o Escalera 110 V~ 1 Módulo N IL-251115
- Pulsador de Timbre 1 Módulo B IL-252103
- Pulsador de Timbre 1 Módulo N IL-252105

APAGADORES 2 MÓDULOS

- Apagador Escalera 2 Módulos B IL-251203
- Apagador Escalera 2 Módulo N IL-251205
- Apagador Bipolar 2 Módulos B IL-250303
- Apagador Bipolar 2 Módulos N IL-250305
- Apagador Escalera 2 Módulo Luz Piloto 110 V~ B IL-251213
- Apagador Escalera 2 Módulos Luz Piloto 110 V~ N IL-251215

CONTACTOS 2 MÓDULOS

- Cargador USB 2 Módulos B IL-254283
- Cargador USB 2 Módulos N IL-254285
- Contacto 2P+T (Toma Americana) 2 Módulos B IL-253803
- Contacto 2P+T (Toma Americana) 2 Módulos N IL-253805

DIMERS LUMINOSOS 2 MÓDULOS

- Dimer giratorio para LED 2 Módulos 50 W B IL-254293
- Dimer giratorio para LED 2 Módulos 50W N IL-254295
- Dimer giratorio para ventilador 2 Módulos 250 W B IL-254253
- Dimer giratorio para ventilador 2 Módulos 250 W N IL-254255

TAPÓN CIEGO 1 MÓDULO

- Tapón Ciego 1 Módulo B IL-254103
- Tapón Ciego 1 Módulo N IL-254105

TOMA TELEFÓNICA 1 MÓDULO

- Toma Tel 1 Módulo B IL-254123
- Toma Tel 1 Módulo N IL-254125
- Contacto Duplex 2P+T (con tierra) 4 Módulos B IL-253823
- Contacto Duplex 2P+T (con tierra) 4 Módulos N IL-253825
- Contacto Duplex Euroamericano 4 Módulos B IL-253423
- Contacto Duplex Euroamericano 4 Módulos N IL-253425

TAPA DE CONECTORES INFORMATIVOS UNIVERSAL 2 MÓDULOS

- Tapa para Soporte de Conectores Informativos Universal (RJ45, RJ111, UTP, HDMI, USB, RCA) 2 Módulos B IL-254263
- Tapa para Soporte de Conectores Informativos Universal (RJ45, RJ111, UTP, HDMI, USB, RCA) 2 Módulos N IL-254265

TOMA TV 2 MÓDULOS

- Toma TV 2 Módulos B IL-254233
- Toma TV 2 Módulos N IL-254235

TIMBRE ZUMBADOR

- Timbre Zumbador 2 Módulos B IL-254223
- Timbre Zumbador 2 Módulos N IL-254225

COMBINACIÓN ÚNICA

- PLACA PARA CONTACTO GFCI 4 MÓDULOS B IL-556410
- Contacto GFCI (tamper resist) 4 Módulos B IL-253813

GARANTÍA POR 3 MESES

La presente PÓLIZA DE GARANTIA tiene una vigencia de **3 MESES** a partir de la fecha de compra y es válida para el modelo descrito al final de esta hoja.

En caso de descompostura o falla, **Illux de México S.A. de C.V.** reparará o cambiará el luminario o cualquier parte de éste que presente defectos en su fabricación y que, bajo de **Illux de México** o un instalador certificado para aplicar dicha garantía, se demuestre el defecto bajo condiciones normales de operación del equipo.

Para hacer efectiva esta garantía por defecto de fabricación, sólo deberá presentar el producto, esta póliza debidamente sellada y requisitada, así como el comprobante de venta respectivo en el lugar en donde fue adquirido o en el domicilio de **Illux de México** que se indica al final de esta póliza.

La presente garantía puede hacerse efectiva en la distribuidora o tienda donde adquirió el producto sin embargo está limitada a las políticas y limites indicados por el canal donde haya sido adquirido el producto.

Illux de México se compromete a reparar el producto si esto fuera posible y sustituir los componentes defectuosos sin ningún costo para el consumidor, asimismo se compromete a cubrir los gastos de transportación que se deriven del cumplimiento de la presente garantía en territorio nacional. En caso de que el producto no fuera posible repararse será sustituido por uno nuevo que funcione correctamente sin cargo para el consumidor.

El tiempo de reparación o sustitución del producto no podrá ser mayor a 30 días contados a partir de la fecha de recepción del producto. Dada la naturaleza del producto, no se expenden partes, componentes o consumibles y el producto será sustituido por uno nuevo sin defectos, sin cargo alguno para el consumidor.

De igual manera; **Illux** se hace responsable cuando el producto no coincida con la descripción de la remisión o cuyos componentes no sean los acordes a los requeridos en el proceso de facturación.

Esta garantía no será válida en los siguientes casos:

- Cuando el producto se hubiese utilizado en condiciones distintas a las normales
- Cuando el producto no hubiese sido operado de acuerdo con el instructivo de uso que se acompaña.
- Cuando el producto hubiese sido alterado o reparado por personas no autorizadas por **Illux de México**.

Producto: