POR FAVOR, LEER CUIDADOSAMENTE ANTES DE UTILIZAR EL PRODUCTO, NOS RESERVAMOS EL DERECHO DE REALIZAR ACTUALIZACIONES SIN PREVIO AVISO. CONSULTAR LA VERSIÓN MAS RECIENTE EN WWW.ILLUX.COM.MX
PUEDE VISITAR NUESTRO CANAL DE YOUTUBE ILLUX.MX EN DONDE ENCONTRARÁ VIDEOS PASO A PASO DE CÓMO INSTALAR NUESTROS PRODUCTOS; EN CASO DE NO ENCONTRAR EL PRODUCTO, ENVIENOS UN CORREO A INFO@ILLUX.COM.MX

MANUAL DE INSTALACIÓN

LUMINARIA LED DE SOBREPONER
OPERA LÁMPARA LED SMD
USO EXTERIOR

MODELOS QUE APLICA.
ML-3707.G

PRECAUCIÓN.
- Lea cuidadosamente las instrucciones de instalación a fin de garantizar el funcionamiento óptimo del producto y evitar riesgos durante su colocación.
- Los focos y porciones del producto pueden calentarse al grado de ocasionar severas quemaduras.
- Es recomendable que un electricista calificado sea consultado para la instalación de este producto.

INSTRUCCIONES DE INSTALACIÓN.
1. Verificar que el voltaje disponible sea el adecuado para la operación de la luminaria y desconectar la corriente eléctrica del circuito antes de la instalación.
2. Identificar los componentes y dimensiones de la luminaria, así como el área en donde será colocada.
3. Separe la base de la luminaria y úsela como referencia para realizar las perforaciones necesarias. Pase los cables a través del orificio principal de la base de la luminaria y fíjela con ayuda de taquetes y tornillos.
4. Conectar cableado empleando el driver incluido con la luminaria:
   Primario (127 V~) conectar el cable correspondiente al positivo (“L”) y al neutro (“N”). Colocar capuchones y sellar con silicón.
5. Coloque la cubierta de la luminaria sobre la base y asegúrela con sus tornillos laterales. Cuide que el empaque no se dañe.
6. Reestablezca la corriente eléctrica y compruebe el correcto funcionamiento de la luminaria.

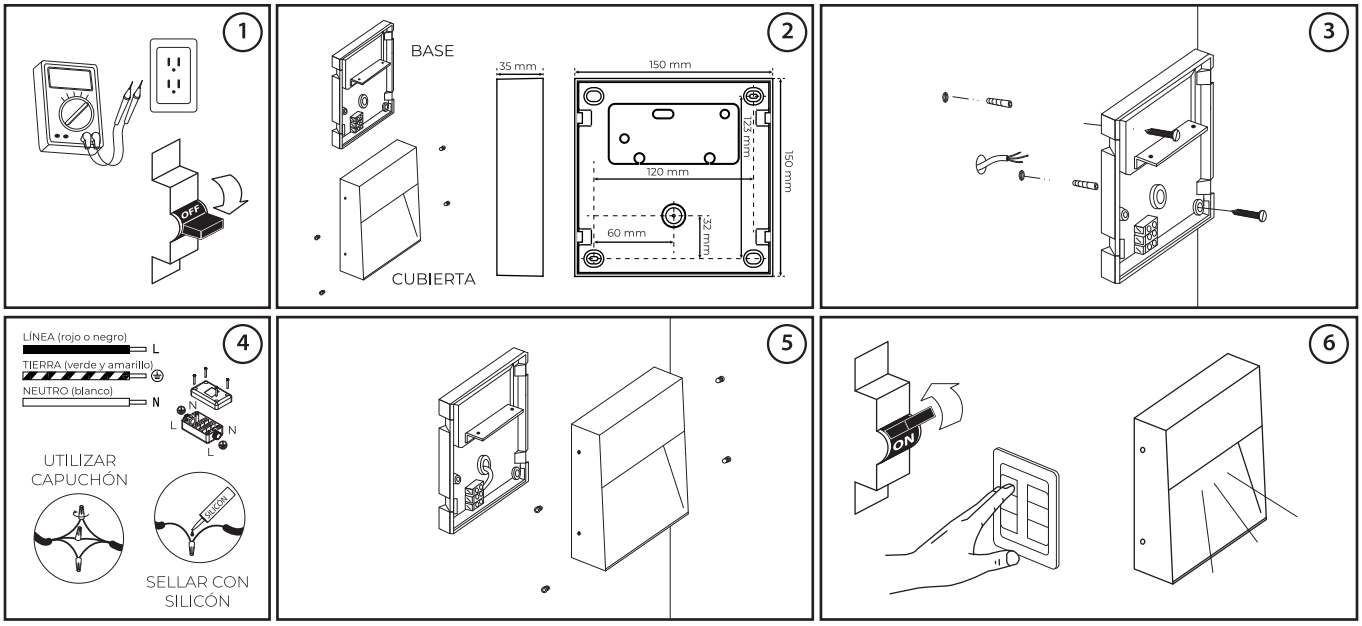

ESPECIFICACIONES ELÉCTRICAS.
Lámpara: LED SMD
Potencia: 6 W
Frecuencia: 50/60 Hz
Voltaje: 100 - 277 V~
Amperaje: 0.06 - 0.02 A
Driver incluido.
Para conexiones de alimentación,
utilice conductores adecuados para 90 °C
Temp. ambiente máx. de operación -20 °C a +60 °C

NOM

Hecho en China

Teléfono de atención a clientes:
55 5355 9797
www.illux.com.mx

IMPORTADO Y COMERCIALIZADO POR:
Illux De México, S.A. De C.V.
Recursos Petroleros 11, Bodega 6 y 7,
Col. Industrial La Loma,Tlalnepantla de Baz,
Estado de México, México. C.P. 54070

Última modificación: 21/11/2023