POR FAVOR, LEER CUIDADOSAMENTE ANTES DE UTILIZAR EL PRODUCTO, NOS RESERVAMOS EL DERECHO DE REALIZAR ACTUALIZACIONES SIN PREVIO AVISO. CONSULTAR LA VERSIÓN MAS RECIENTE EN WWW.ILLUX.COM.MX
PUEDE VISITAR NUESTRO CANAL DE YOUTUBE ILLUX.MX EN DONDE ENCONTRARÁ VIDEOS PASO A PASO DE CÓMO INSTALAR NUESTROS PRODUCTOS; EN CASO DE NO ENCONTRAR EL PRODUCTO, ENVIENOS UN CORREO A INFO@ILLUX.COM.MX

MANUAL DE INSTALACIÓN

LUMINARIA LED DE SOBREPONER
OPERA LÁMPARA LED SMD
USO INTERIOR

MODELOS QUE APLICA.
ML-4602.B / ML-4602.N

PRECAUCIÓN.
- Lea cuidadosamente las instrucciones de instalación a fin de garantizar el funcionamiento óptimo del producto y evitar riesgos durante su colocación.
- Esta luminaria está diseñada para uso interior, evite la presencia de humedad en todo momento.
- Los focos y porciones de la luminaria pueden calentarse al grado de ocasionar severas quemaduras.
- Es recomendable que un electricista calificado sea consultado para la instalación de este producto.

INSTRUCCIONES DE INSTALACIÓN.
1. Verifique que el voltaje disponible sea el adecuado para la operación de la luminaria y desconecte la corriente eléctrica del circuito antes de la instalación.
2. Identifique las dimensiones y componentes de la luminaria, así como el área en donde será colocada.
3. Separe la base de la luminaria y úsela como guía para marcar las perforaciones a realizar.
4. Con ayuda de un taladro haga las perforaciones necesarias, coloque taquetes y fije la base con los respectivos tornillos.
5. Conecte el cableado empleando el driver incluido en la luminaria:
   Primario (127 V~) conectar el cable correspondiente al positivo (“L”) y al neutro (“N”).
6. Fije la luminaria en la base con los tornillos laterales.
7. Restablezca la corriente eléctrica y pruebe el funcionamiento de la luminaria.

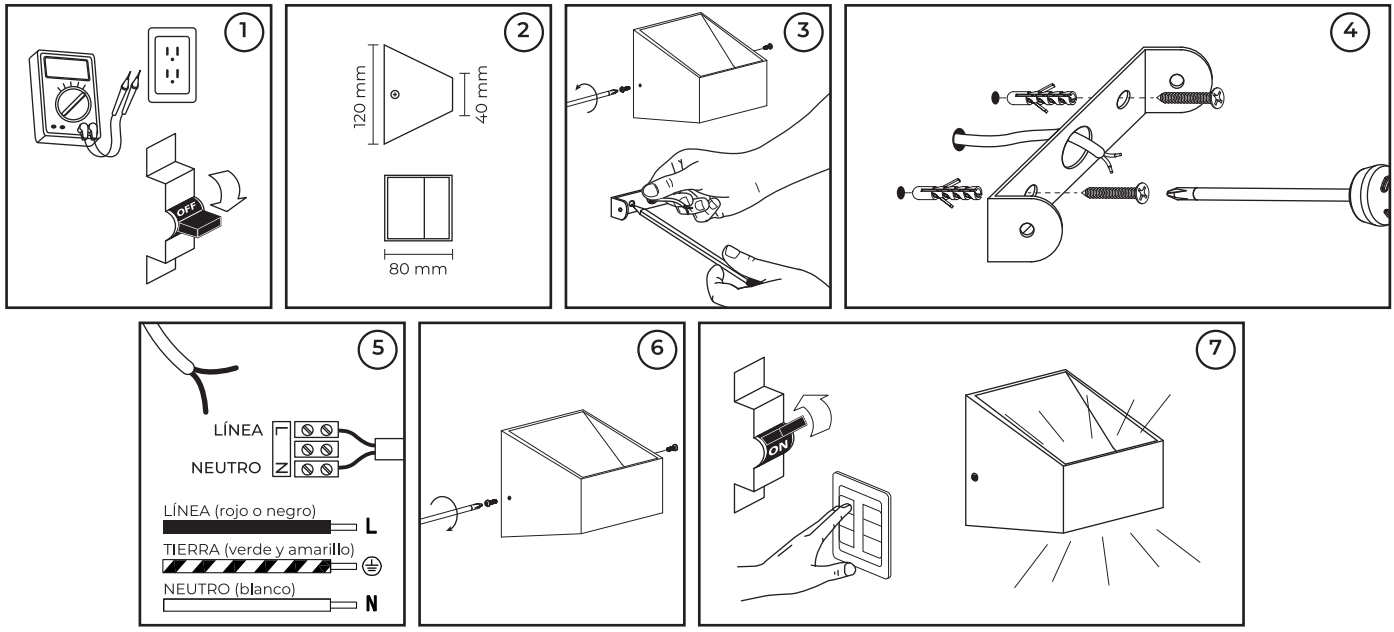

ESPECIFICACIONES ELÉCTRICAS.
Lámpara: LED SMD
Potencia: 4.5 W
Frecuencia: 50/60 Hz
Voltaje: 100 - 240 V~
Amperaje: 0.04 - 0.01 A
Driver incluido.
Para conexiones de alimentación,
utilice conductores adecuados para 90 °C
Temp. ambiente máx. de operación -10 °C a +40 °C

Hecho en China

Teléfono de atención a clientes:
55 5355 9797
www.illux.com.mx

IMPORTADO Y COMERCIALIZADO POR:
Illux De México, S.A. De C.V.
Recursos Petroleros 11, Bodega 6 y 7,
Col. Industrial La Loma,Tlalnepantla de Baz,
Estado de México, México. C.P. 54070

NOM

Última modificación: 06/09/2023