POR FAVOR, LEER CUIDADOSAMENTE ANTES DE UTILIZAR EL PRODUCTO, NOS RESERVAMOS EL DERECHO DE REALIZAR ACTUALIZACIONES SIN PREVIO AVISO. CONSULTAR LA VERSIÓN MAS RECIENTE EN WWW.ILLUX.COM.MX
PUEDE VISITAR NUESTRO CANAL DE YOUTUBE ILLUX.MX EN DONDE ENCONTRARÁ VIDEOS PASO A PASO DE CÓMO INSTALAR NUESTROS PRODUCTOS; EN CASO DE NO ENCONTRAR EL PRODUCTO, ENVIENOS UN CORREO A INFO@ILLUX.COM.MX

MANUAL DE INSTALACIÓN

LUMINARIA DE EMPOTRAR EN TECHO
OPERA LÁMPARA MR16 LED
USO INTERIOR

MODELOS QUE APLICA.
TH-4231.N / TH-4231.NN

PRECAUCIÓN.
- Lea cuidadosamente las instrucciones de instalación a fin de garantizar el funcionamiento óptimo del producto y evitar riesgos durante su colocación.
- Esta luminaria está diseñada para uso interior, evite la presencia de humedad en todo momento.
- Los focos y porciones de la luminaria pueden calentarse al grado de ocasionar severas quemaduras.
- Es recomendable que un electricista calificado sea consultado para la instalación de este producto.

INSTRUCCIONES DE INSTALACIÓN.
1. Verificar que el voltaje disponible sea el adecuado para la operación de la luminaria y desconectar la corriente eléctrica del circuito antes de la instalación.
2. Identificar las dimensiones de la luminaria, sus componentes y el área en donde será colocada.
3. Realizar un corte de acuerdo al perímetro posterior de la luminaria.
4. Conectar el cableado a la terminal eléctrica:
   Conectar las bases de las lámparas: Primario (127 V~) conectar el cable correspondiente al positivo (“L”) y al neutro (“N”).
5. Insertar las lámparas en la luminaria y después el arillo de cada una.
6. Conectar cada lámpara a su base ya acoplada a la alimentación. Introducir la luminaria en la perforación del techo y ubicarla en su posición final mediante las pinzas de sujeción, verificando que no quede ningún cable por fuera o machucado.
7. Restablecer la corriente eléctrica y probar el funcionamiento de la luminaria.

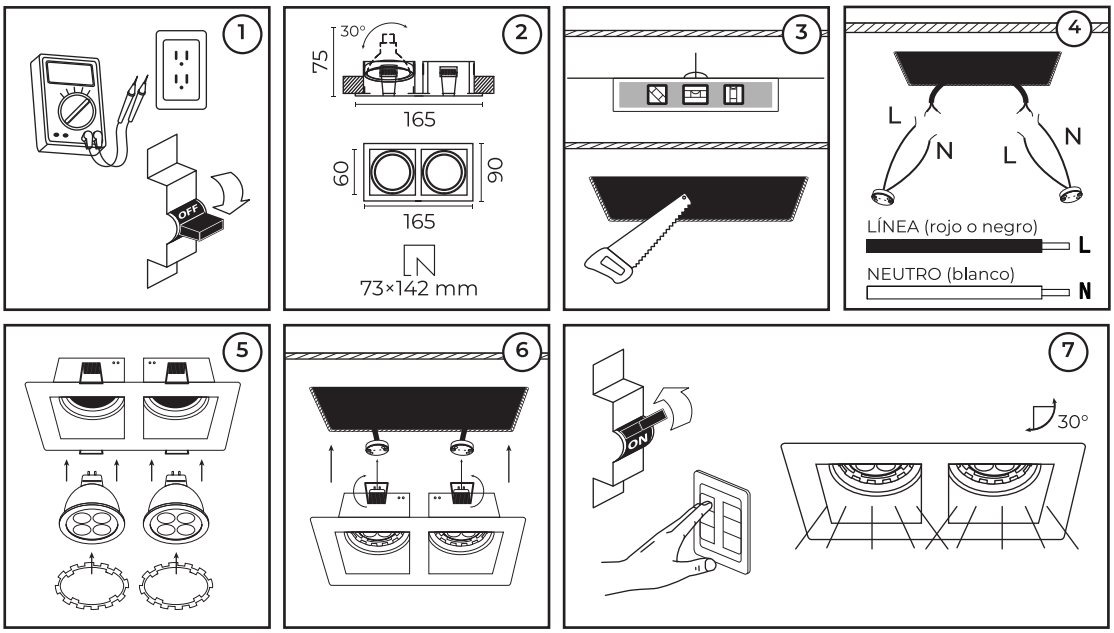

ESPECIFICACIONES ELÉCTRICAS.
Lámpara: MR16 LED (No incluida)
Base: GU5.3
Potencia: 2 x 50 W máx
Frecuencia: 60 Hz
Voltaje: 127 V~
Amperaje: 0.78 A
Requiere driver para bajo voltaje
Para conexiones de alimentación,
utilice conductores adecuados para 90 °C
Temp. ambiente máx. de operación -10 °C a +40°C

NOM

Hecho en China

Teléfono de atención a clientes:
(55) 5355 9797
www.illux.com.mx

IMPORTADO Y COMERCIALIZADO POR:
Illux de México, S.A. de C.V.
Recursos Petroleros 11, Bodega 6 y 7,
Col. Industrial La Loma, Tlalnepantla de Baz,
Estado de México, México. C.P. 54070

Última modificación: 07/09/2023