POR FAVOR, LEER CUIDADOSAMENTE ANTES DE UTILIZAR EL PRODUCTO, NOS RESERVAMOS EL DERECHO DE REALIZAR ACTUALIZACIONES SIN PREVIO AVISO. CONSULTAR LA VERSIÓN MAS RECIENTE EN WWW.ILLUX.COM.MX
PUEDE VISITAR NUESTRO CANAL DE YOUTUBE ILLUX.MX EN DONDE ENCONTRARÁ VIDEOS PASO A PASO DE CÓMO INSTALAR NUESTROS PRODUCTOS; EN CASO DE NO ENCONTRAR EL PRODUCTO, ENVIENOS UN CORREO A INFO@ILLUX.COM.MX

# MANUAL DE INSTALACIÓN

illux

## LUMINARIA DE EMPOTRAR DIRIGIBLE OPERA LÁMPARA MR16
USO INTERIOR

**MODELOS QUE APLICA.**
TH-4252.A

**PRECAUCIÓN.**
- Lea cuidadosamente las instrucciones de instalación a fin de garantizar el funcionamiento óptimo del producto y evitar riesgos durante su colocación.
- Este producto está diseñado para uso interior, evite la presencia de humedad en todo momento.
- Los focos y porciones del producto pueden calentarse al grado de ocasionar severas quemaduras.
- Es recomendable que un electricista calificado sea consultado para la instalación de este producto.

**INSTRUCCIONES DE INSTALACIÓN.**
1. Verificar que el voltaje disponible sea el adecuado para la operación de las luminarias y desconectar la corriente eléctrica del circuito antes de la instalación.
2. Identificar las dimensiones de las luminarias, sus componentes y el área en donde será colocada.
3. Hacer un corte de acuerdo al diámetro posterior de las luminarias.
4. Realizar la conexión a la terminal eléctrica:
   Conectar las bases de las lámparas: Primario (127V~) conectar el cable correspondiente al positivo (“L”) y al neutro (“N”).
5. Colocar las lámparas por la parte posterior de las luminarias y conectarlas a las bases ya acopladas a la alimentación.
6. Insertar el cuerpo de las luminarias en la perforación del techo y ubicarlo en su posición final mediante los resortes de sujeción, verificando que no quede ningún cable por fuera o presionado.
7. Restablecer la corriente eléctrica y probar el funcionamiento de las luminarias.

* Para remplazar las lámparas extraer los arillos de las luminarias, desconectar las lámparas de las bases. Remplazar las lámparas, conectarlas a las bases y colocar de nuevo los arillos en el cuerpo de las luminarias.

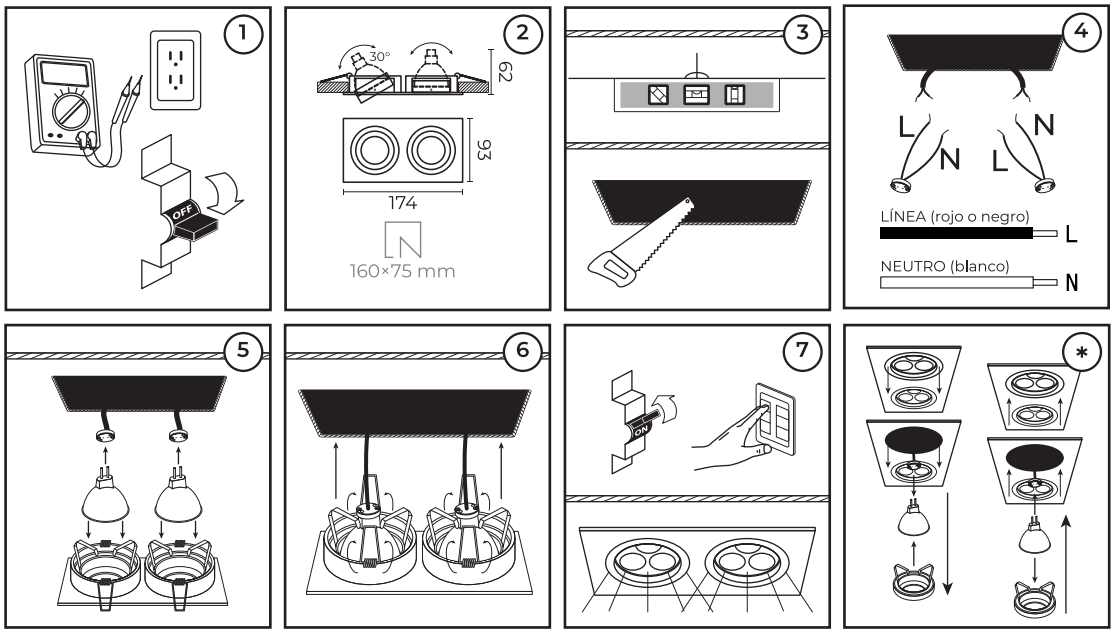


**ESPECIFICACIONES ELÉCTRICAS.**
Lámpara: MR16 LED (No incluida)
Base: GU5.3
Potencia: 2 x 50 W máx
Frecuencia: 60 Hz
Voltaje: 127 V~
Amperaje: 0.78 A
Requiere driver para bajo voltaje
Para conexiones de alimentación, utilice conductores adecuados para 90 °C
Temp. ambiente máx. de operación 60 °C

NOM

illux
Hecho en China

Última modificación: 26/09/2023

**Teléfono de atención a clientes:**
(55) 5355 9797
www.illux.com.mx

**IMPORTADO Y COMERCIALIZADO POR:**
Illux de México, S.A. de C.V.
Recursos Petroleros 11, Bodega 6 y 7,
Col. Industrial La Loma, Tlalnepantla de Baz,
Estado de México, México. C.P. 54070