POR FAVOR, LEER CUIDADOSAMENTE ANTES DE UTILIZAR EL PRODUCTO, NOS RESERVAMOS EL DERECHO DE REALIZAR ACTUALIZACIONES SIN PREVIO AVISO. CONSULTAR LA VERSIÓN MAS RECIENTE EN WWW.ILLUX.COM.MX
PUEDE VISITAR NUESTRO CANAL DE YOUTUBE ILLUX.MX EN DONDE ENCONTRARÁ VIDEOS PASO A PASO DE CÓMO INSTALAR NUESTROS PRODUCTOS; EN CASO DE NO ENCONTRAR EL PRODUCTO, ENVIENOS UN CORREO A INFO@ILLUX.COM.MX

MANUAL DE INSTALACIÓN

LUMINARIA LED DE EMPOTRAR
OPERA LÁMPARA LED SMD
USO INTERIOR

MODELOS QUE APLICA.
TL-2902.B30 / TL-2902.B65

PRECAUCIÓN.
- Lea cuidadosamente las instrucciones de instalación a fin de garantizar el funcionamiento óptimo del producto y evitar riesgos durante su colocación.
- Esta luminaria está diseñada para uso interior, evite la presencia de humedad en todo momento.
- Los focos y porciones de la luminaria pueden calentarse al grado de ocasionar severas quemaduras.
- Es recomendable que un electricista calificado sea consultado para la instalación de este producto.

INSTRUCCIONES DE INSTALACIÓN.
1. Verificar que el voltaje disponible sea el adecuado para la operación de la luminaria y desconectar la corriente eléctrica del circuito antes de la instalación.
2. Identificar las dimensiones de la luminaria, sus componentes y el área en donde será colocada.
3. Realizar una perforación en el techo acorde al diámetro posterior de la luminaria.
4. Con ayuda de un desarmador, desatornillar la tapa que cubre los circuitos y retirarla.
5. Conectar cableado empleando el driver incluido en la luminaria: Primario (127 V~)
   Conectar el cable correspondiente al positivo (“L”) y al neutro (“N”).
6. Presionar las pinzas de sujeción laterales de la luminaria hacía arriba e introducirla en la perforación hecha previamente. Cuidar que la luminaria quede fijay sin obstruir o machucar los cables.
7. Tomar como referencia las medidas de instalación que se muestran en la imagen.
8. Ajustar la inclinación de la luminaria empujando alguno de los extremos, la inclinación máxima es de 30°.
9. Restablecer la corriente eléctrica y comprobar el funcionamiento de la luminaria.

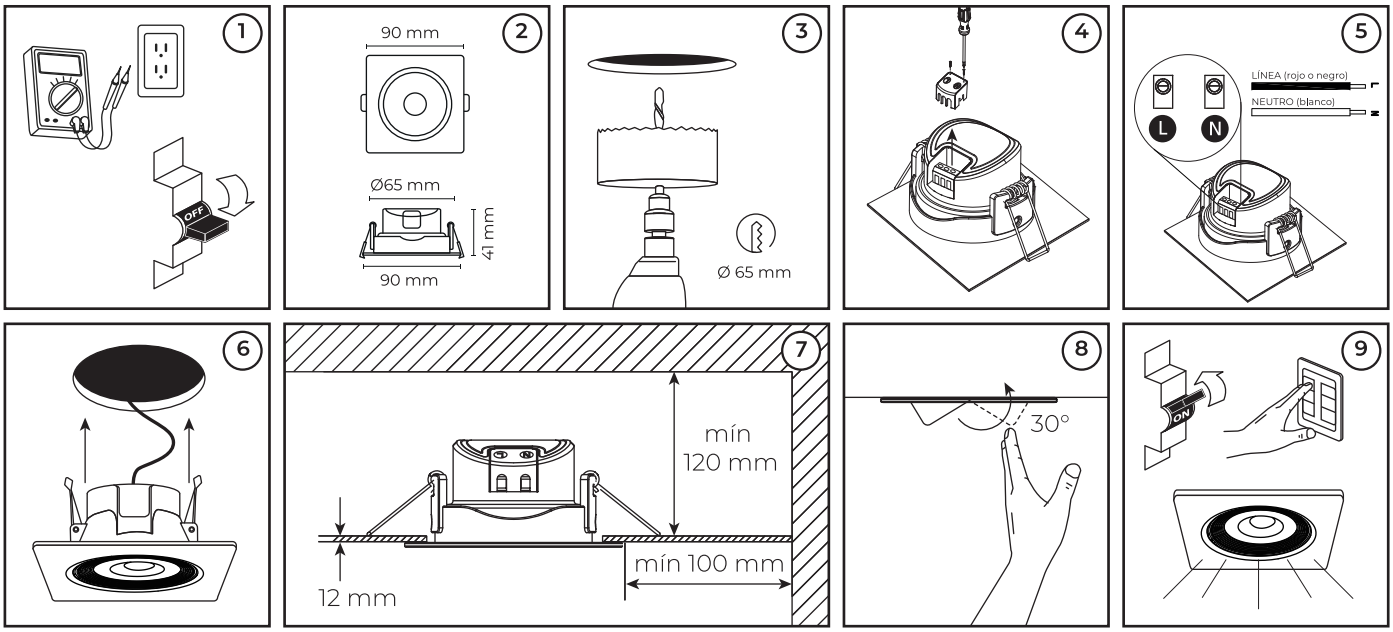

ESPECIFICACIONES ELÉCTRICAS.
Lámpara: LED SMD
Potencia: 5 W
Frecuencia: 50/60 Hz
Voltaje: 100 - 240 V~
Amperaje: 0.05 - 0.02 A
Driver incluido.
Para conexiones de alimentación,
utilice conductores adecuados para 90 °C
Temp. ambiente máx. de operación -20 °C a +45 °C

Hecho en China

NOM

Teléfono de atención a clientes:
(55) 5355 9797
www.illux.com.mx

IMPORTADO Y COMERCIALIZADO POR:
Illux de México, S.A. de C.V.
Recursos Petroleros 11, Bodega 6 y 7,
Col. Industrial La Loma, Tlalnepantla de Baz,
Estado de México, México. C.P. 54070

Última modificación: 08/09/2023