POR FAVOR, LEER CUIDADOSAMENTE ANTES DE UTILIZAR EL PRODUCTO, NOS RESERVAMOS EL DERECHO DE REALIZAR ACTUALIZACIONES SIN PREVIO AVISO. CONSULTAR LA VERSIÓN MAS RECIENTE EN WWW.ILLUX.COM.MX
PUEDE VISITAR NUESTRO CANAL DE YOUTUBE ILLUX.MX EN DONDE ENCONTRARÁ VIDEOS PASO A PASO DE CÓMO INSTALAR NUESTROS PRODUCTOS; EN CASO DE NO ENCONTRAR EL PRODUCTO, ENVIENOS UN CORREO A INFO@ILLUX.COM.MX

MANUAL DE INSTALACIÓN

LUMINARIA DE EMPOTRAR
OPERA LÁMPARA MR16 LED
USO INTERIOR

MODELOS QUE APLICA.
TL-2907.B / TL-2907.N

PRECAUCIÓN.
- Lea cuidadosamente las instrucciones de instalación a fin de garantizar el funcionamiento óptimo del producto y evitar riesgos durante su colocación.
- Este producto está diseñado para uso interior, evite la presencia de humedad en todo momento.
- Los focos y porciones del producto pueden calentarse al grado de ocasionar severas quemaduras.
- Es recomendable que un electricista calificado sea consultado para la instalación de este producto.

INSTRUCCIONES DE INSTALACIÓN.
1. Verificar que el voltaje disponible sea el adecuado para la operación de la luminaria y desconectar la corriente eléctrica del circuito antes de la instalación.
2. Identificar las dimensiones de la luminaria, sus componentes y el área en donde será colocada.
3. Hacer un corte de acuerdo al diámetro posterior de la luminaria.
4. Realizar la conexión a la terminal eléctrica:
   Conectar la base de la lámpara: Primario (127 V~) el cable correspondiente al positivo (“L”) y al neutro (“N”).
5. Insertar la lámpara por la parte posterior de la luminaria haciendo un poco de presión hasta quedar fija con los sujetadores.
6. Conectar la lámpara a la base ya acoplada a la alimentación.
7. Presionar los resortes de sujeción de la luminaria hasta que queden en posición vertical e insértela en la perforación. Ubicar en la posición final soltando los resortes de sujeción y verificar que no quede ningún cable fuera o machucado.
8. Restablecer la corriente eléctrica y probar el funcionamiento de la luminaria.

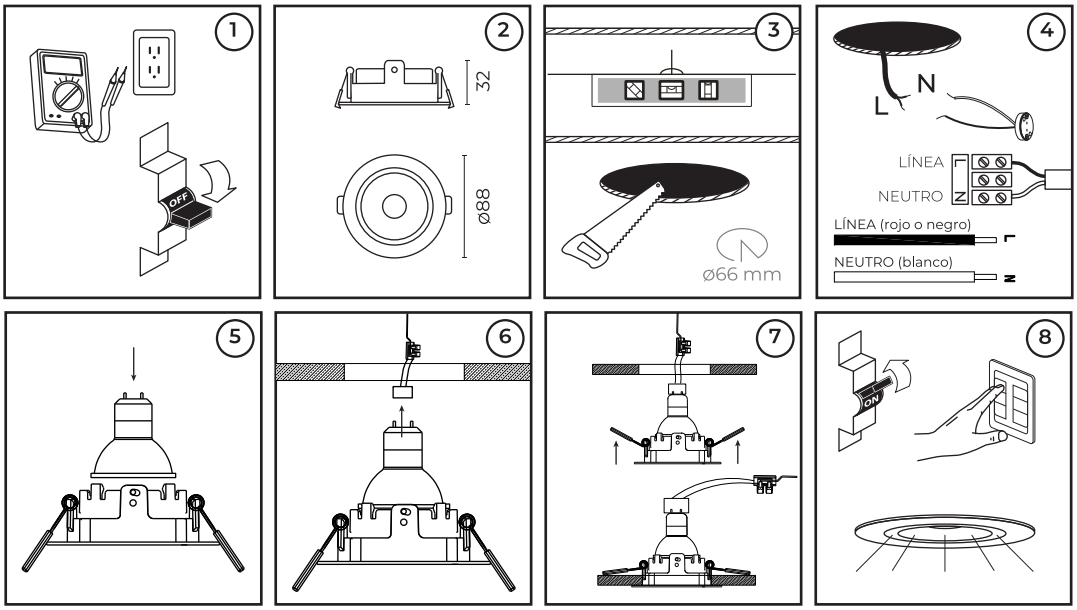

ESPECIFICACIONES ELÉCTRICAS.
Lámpara: MR16 LED (No incluida)
Base: GU5.3
Potencia: 15 W máx
Frecuencia: 60 Hz
Voltaje y Amperaje: 127 V~ / 0.11 A
Requiere driver para bajo voltaje
Compatible únicamente con lámparas LED
Para conexiones de alimentación,
utilice conductores adecuados para 90 °C
Temp. ambiente máx. de operación -50 °C a +40 °C

NOM

Hecho en China

Última modificación: 19/10/2023

Teléfono de atención a clientes:
(55) 5355 9797
www.illux.com.mx

IMPORTADO Y COMERCIALIZADO POR:
Illux de México, S.A. de C.V.
Recursos Petroleros 11, Bodega 6 y 7,
Col. Industrial La Loma, Tlalnepantla de Baz,
Estado de México, México. C.P. 54070