POR FAVOR, LEER CUIDADOSAMENTE ANTES DE UTILIZAR EL PRODUCTO, NOS RESERVAMOS EL DERECHO DE REALIZAR ACTUALIZACIONES SIN PREVIO AVISO. CONSULTAR LA VERSIÓN MAS RECIENTE EN WWW.ILLUX.COM.MX
PUEDE VISITAR NUESTRO CANAL DE YOUTUBE ILLUX.MX EN DONDE ENCONTRARÁ VIDEOS PASO A PASO DE CÓMO INSTALAR NUESTROS PRODUCTOS; EN CASO DE NO ENCONTRAR EL PRODUCTO, ENVIENOS UN CORREO A INFO@ILLUX.COM.MX

MANUAL DE INSTALACIÓN

LUMINARIA LED DE SOBREPONER / SUSPENDER
OPERA LÁMPARA SMD LED
USO INTERIOR

MODELOS QUE APLICA.
TL-3418.B65

PRECAUCIÓN.
- Lea cuidadosamente las instrucciones de instalación a fin de garantizar el funcionamiento óptimo del producto y evitar riesgos durante su colocación.
- Este producto está diseñado para uso interior, evite la presencia de humedad en todo momento.
- Los focos y porciones del producto pueden calentarse al grado de ocasionar severas quemaduras.
- Es recomendable que un electricista calificado sea consultado para la instalación de este producto.

INSTRUCCIONES DE INSTALACIÓN.
1. Verificar que el voltaje disponible sea el adecuado para la operación de la luminaria y desconectar la corriente eléctrica del circuito antes de la instalación.
2. Identificar las dimensiones de la luminaria, sus componentes y el área en donde será colocada.
3. Comprobar que el área esté nivelada. Realizar dos perforaciones donde se fijarán los cánopes y colocar taquetes.
Instalación para sobreponer: A. Fijar las abrazaderas mediante uso de pijas y deslizar la luminaria entre estas. Saltar al paso 4.
Instalación para suspender: B. Desenrosar las tapas de los canopes del sistema de suspensión e introducir una pija.
C. Asegurar cada cánope al techo y colocar las tapas con el cable de suspensión. **D.** Fijar el extremo del sistema de suspensión en las abrazaderas y ajustar la posición.
4. Conectar el cableado empleando el driver incluido en la luminaria: Primario (127 V~) conectar el cable correspondiente al positivo ("L") y al neutro ("N").
5. Restablecer la corriente eléctrica y comprobar el funcionamiento de la luminaria.
Para interconectar otra o más luminarias
a. Identificar las uniones en las luminarias.
b. Insertar el cople de interconexión en el extremo de una luminaria.
c. Unir los extremos de las luminarias por medio del cople. **INTERCONECTAR UN MÁXIMO DE 10 LUMINARIAS POR CIRCUITO.**
5. Conectar la corriente y probar el funcionamiento de las luminarias.

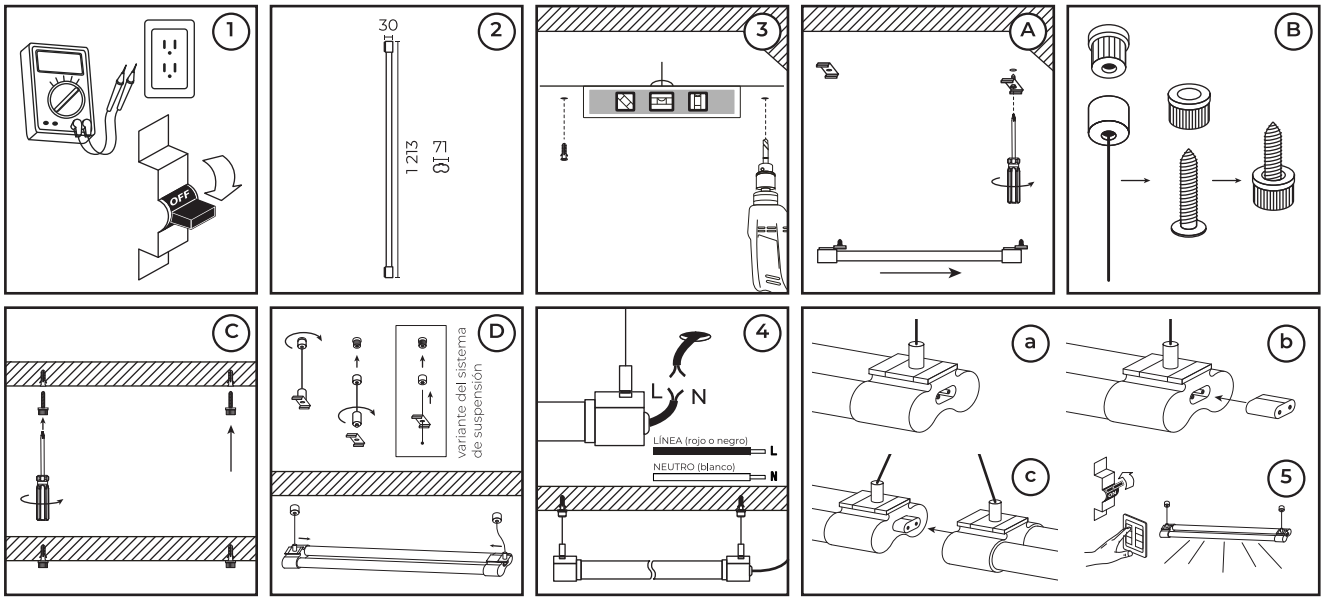

ESPECIFICACIONES ELÉCTRICAS.
Lámpara: SMD LED
Potencia: 2 x 18 W
Frecuencia: 50/60 Hz
Voltaje: 100 - 277 V~
Amperaje: 0.36 - 0.12 A
Driver incluido.
Para conexiones de alimentación,
utilice conductores adecuados para 90 °C
Temp. ambiente máx. de operación -20 °C a +40 °C

Teléfono de atención a clientes:
55 5355 9797
www.illux.com.mx

IMPORTADO Y COMERCIALIZADO POR:
Illux De México, S.A. De C.V.
Recursos Petroleros 11, Bodega 6 y 7,
Col. Industrial La Loma,Tlalnepantla de Baz,
Estado de México, México. C.P. 54070

Hecho en China

NOM

Última modificación: 21/08/2023