MODELOS

# TL-7100.NHB50120

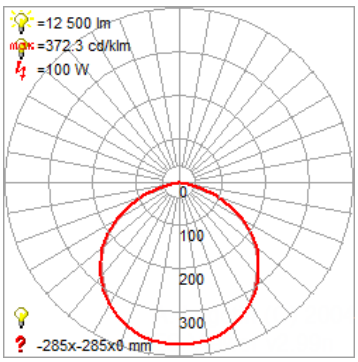


## DESCRIPCIÓN DEL PRODUCTO

Luminario LED de alto montaje para suspender en techo de tipo industrial.

## APLICACIONES

Ideal para bodegas, almacenes o áreas con techos altos.

## OBSERVACIONES

Compatible con refractor de acrílico con lente protector para campana TL-7100. ACC

## CARACTERÍSTICAS

**Acabado:** *Negro*
**Corte:** *N/A*
**Material:** *Aleación de magnesio*
**Montaje:** *Suspender*
**Dimensiones:** *ø250 mm×110 mm*
**IP:** *65*
**IK:**
**Peso:**

## DATOS TÉCNICOS

**Atenuable:** *No aplica*
**Driver:** *Incluido*
**Horas de vida:** *50 000 h*
**Lámpara:** *LED Incluida*
**Tipo de aislamiento:**
**Tipo de lámpara:** *SMD LED 2835*
**Armónicas:**
**Corriente:** *1.00 - 0.36 A*
**Factor de potencia:**
**Frecuencia:** *50/60 Hz*
**Potencia:** *100 W*
**Temperatura de operación:** *-25 °C a +40 °C*
**Tensión:** *100 - 277 V~*
**Apertura:** *120°*
**Flujo Nominal:**
**Flujo Real:** *12 500 lm*
**IRC:** *>80*
**Temperatura de color:** *5 000 K*
**UGR:**

## FORMACIÓN DE CÓDIGO

**TL-7100.NHB50120**

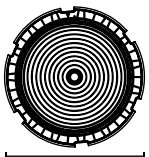


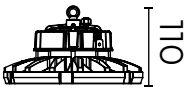


120° | IP 65 | 100-277 V~ | 12 500 LUMENS | 5 000 K | IRC>80 | NO Atenuable

-www.illux.com.mx-

ILLUX DE MÉXICO, S.A. DE C.V. La información contenida en esta ficha técnica es propiedad de Illux de México S.A. de C.V. Todos los derechos reservados. Nos reservamos el derecho de hacer modificaciones sin previo aviso. Última modificación: 01/03/23

MODELOS

# TL-7100.ACC

## DESCRIPCIÓN DEL PRODUCTO

Refractor de acrílico con lente protector para campana TL-7100.NHB, ideal para focalizar la luz.

## APLICACIONES

Ideal para bodegas, almacenes o áreas con techos altos.

## OBSERVACIONES

## CARACTERÍSTICAS

**Acabado:** *Transparente*
**Corte:** *N/A*
**Material:** *Acrilico*
**Montaje:** *Para campana*

**Dimensiones:** *Ø305×161.7 mm*
**IP:**
**IK:**
**Peso:**

## DATOS TÉCNICOS

## FORMACIÓN DE CÓDIGO

**TL-7100.ACC**

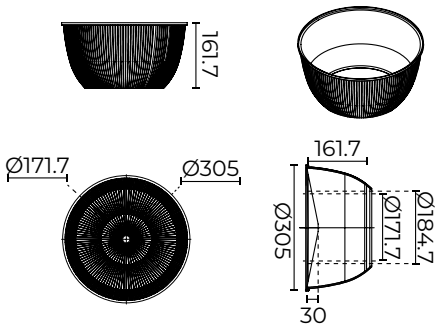




ILLUX DE MÉXICO, S.A. DE C.V. La información contenida en esta ficha técnica es propiedad de Illux de México S.A. de C.V. Todos los derechos reservados. Nos reservamos el derecho de hacer modificaciones sin previo aviso. Última modificación: 01/03/23