POR FAVOR, LEER CUIDADOSAMENTE ANTES DE UTILIZAR EL PRODUCTO, NOS RESERVAMOS EL DERECHO DE REALIZAR ACTUALIZACIONES SIN PREVIO AVISO. CONSULTAR LA VERSIÓN MAS RECIENTE EN WWW.ILLUX.COM.MX
PUEDE VISITAR NUESTRO CANAL DE YOUTUBE ILLUX.MX EN DONDE ENCONTRARÁ VIDEOS PASO A PASO DE CÓMO INSTALAR NUESTROS PRODUCTOS; EN CASO DE NO ENCONTRAR EL PRODUCTO, ENVIENOS UN CORREO A INFO@ILLUX.COM.MX

MANUAL DE INSTALACIÓN

LUMINARIA DE EMPOTRAR
OPERA TABLILLA LED
USO INTERIOR

MODELOS QUE APLICA.
TL-8128.EMR / TL-8128.NEMR / TL-8132.EMR / TL-8132.NEMR / TL-8156.EMR / TL-8156.NEMR / TL-8164.EMR / TL-8164.NEMR

PRECAUCIÓN.
- Lea cuidadosamente las instrucciones de instalación a fin de garantizar el funcionamiento óptimo del producto y evitar riesgos durante su colocación.
- Este producto está diseñado para uso interior, evite la presencia de humedad en todo momento.
- Los focos y porciones del producto pueden calentarse al grado de ocasionar severas quemaduras.
- Es recomendable que un electricista calificado sea consultado para la instalación de este producto.

INSTRUCCIONES DE INSTALACIÓN.
1. Verificar que el voltaje disponible sea el adecuado para la operación de la luminaria y desconectar la corriente eléctrica del circuito antes de la instalación.
2. Identificar las dimensiones de la luminaria, sus componentes y el área en donde será colocada.
3. Comprobar que el área de instalación esté recta y nivelada.
4. Cortar el plafón de acuerdo al modelo de la luminaria con el que cuenta. Procurar no comprometer la estructura del plafón falso en este proceso.
5. Retirar el acrílico y el reflector led del cuerpo de la luminaria (Retirar el reflector usando guantes).
6. Por medio de Omegas sostener el cuerpo del luminario al falso plafón. En el caso de “T” de aluminio la luminaria se coloca sobre las “T”.
7. Conectar cableado empleando el driver incluido con la luminaria: Primario (127 V~): conectar el cable correspondiente al positivo (“L”) y al neutro (“N”).
8. Colocar con cuidado el reflector en el cuerpo de la luminaria y poner la tapa de acrílico (realizar esto solo sí se instaló en falso plafón).
9. Restablecer la corriente eléctrica y probar el funcionamiento de la luminaria.

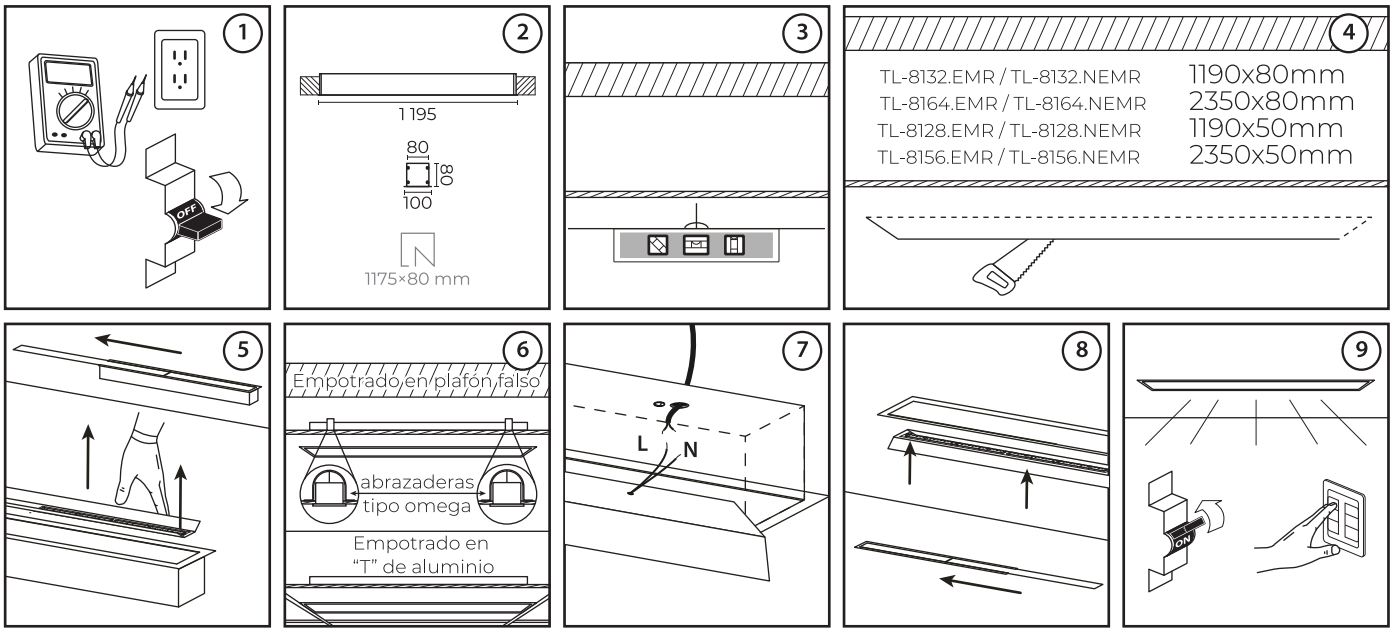

ESPECIFICACIONES ELÉCTRICAS.
LÁMPARA: TABLILLA LED
POTENCIA: 28 W TL-8128.EMR / TL-8132.EMR
56 W TL-8156.EMR / TL-8164.EMR
FRECUENCIA: 50/60 Hz
VOLTAJE: 100 - 277 V~
AMPERAJE: 28 W 0.28-0.10 A / 56 W 0.56-0.20 A
Driver incluido.
Para conexiones de alimentación, utilice conductores adecuados para 90 °C
Temp. ambiente máx. de operación 60 °C

NOM

Hecho en China

Última modificación: 26/09/2023

Teléfono de atención a clientes:
(55) 5355 9797
www.illux.com.mx

IMPORTADO Y COMERCIALIZADO POR:
ILLUX DE MÉXICO, S.A. DE C.V.
RECURSOS PETROLEROS 11, BODEGA 6 Y 7,
COL. INDUSTRIAL LA LOMA, TLALNEPANTLA DE BAZ,
ESTADO DE MÉXICO, MÉXICO. C.P. 54070