POR FAVOR, LEER CUIDADOSAMENTE ANTES DE UTILIZAR EL PRODUCTO, NOS RESERVAMOS EL DERECHO DE REALIZAR ACTUALIZACIONES SIN PREVIO AVISO. CONSULTAR LA VERSIÓN MAS RECIENTE EN WWW.ILLUX.COM.MX
PUEDE VISITAR NUESTRO CANAL DE YOUTUBE ILLUX.MX EN DONDE ENCONTRARÁ VIDEOS PASO A PASO DE CÓMO INSTALAR NUESTROS PRODUCTOS; EN CASO DE NO ENCONTRAR EL PRODUCTO, ENVIENOS UN CORREO A INFO@ILLUX.COM.MX

MANUAL DE INSTALACIÓN

LUMINARIA INTERCONECTABLE DE SUSPENDER
OPERA TABLILLA LED
USO INTERIOR

MODELOS QUE APLICA.
TL-8128.SUS / TL-8128.NSUS / TL-8132.SUS / TL-8132.NSUS / TL-8156.SUS / TL-8156.NSUS / TL-8164.SUS / TL-8164.NSUS

PRECAUCIÓN.
- Lea cuidadosamente las instrucciones de instalación a fin de garantizar el funcionamiento óptimo del producto y evitar riesgos durante su colocación.
- Este producto está diseñado para uso interior, evite la presencia de humedad en todo momento.
- Los focos y porciones del producto pueden calentarse al grado de ocasionar severas quemaduras.
- Es recomendable que un electricista calificado sea consultado para la instalación de este producto.

INSTRUCCIONES DE INSTALACIÓN.
1. Verificar que el voltaje disponible sea el adecuado para la operación de la luminaria y desconectar la corriente eléctrica del circuito antes de la instalación.
2. Identificar las dimensiones de la luminaria, sus componentes y el área en donde será colocada.
3. Comprobar que el área de instalación esté recta y nivelada.
4. Realizar perforaciones e insertar los taquetes donde se fijarán las bases de los cables de suspensión. Tomar como referencia la distancia de los huecos que posee el cuerpo de la luminaria.
5. Fijar el cable de suspensión en las bases colocadas anteriormente, ajustar la altura a la cual quedará suspendido la luminaria y nivelarla.
6. Conectar cableado empleando el driver incluido con la luminaria: Primario (127 V~) conectar el cable correspondiente al positivo ("L") y al neutro ("N")
7. Restablecer la corriente eléctrica y probar el funcionamiento de la luminaria.

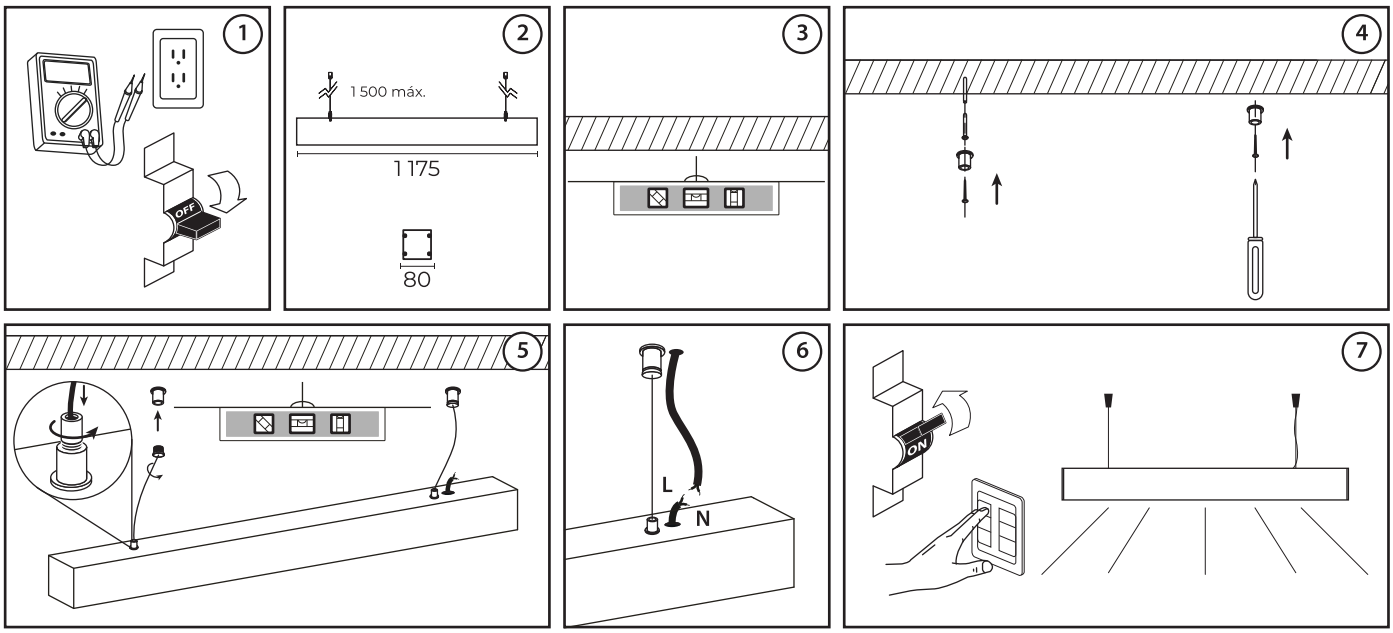

ESPECIFICACIONES ELÉCTRICAS.
Lámpara: Tablilla LED Fortimo Philips
Frecuencia: 50/60 Hz
Voltaje: 120 - 277 V~
TL-8128 / TL-8132: 28 W / 0.23 - 0.10 A
TL-8156 / TL-8164: 56 W / 0.46 - 0.20 A
Driver incluido.
Para conexiones de alimentación, utilice conductores adecuados para 90 °C
Temp. ambiente máx. de operación: 60 °C

NOM

Hecho en China

Teléfono de atención a clientes:
(55) 5355 9797
www.illux.com.mx

IMPORTADO Y COMERCIALIZADO POR:
Illux de México, S.A. de C.V.
Recursos Petroleros 11, Bodega 6 y 7,
Col. Industrial La Loma, Tlalnepantla de Baz,
Estado de México, México. C.P. 54070

Última modificación: 26/09/2023