POR FAVOR, LEER CUIDADOSAMENTE ANTES DE UTILIZAR EL PRODUCTO, NOS RESERVAMOS EL DERECHO DE REALIZAR ACTUALIZACIONES SIN PREVIO AVISO. CONSULTAR LA VERSIÓN MAS RECIENTE EN WWW.ILLUX.COM.MX
PUEDE VISITAR NUESTRO CANAL DE YOUTUBE ILLUX.MX EN DONDE ENCONTRARÁ VIDEOS PASO A PASO DE CÓMO INSTALAR NUESTROS PRODUCTOS; EN CASO DE NO ENCONTRAR EL PRODUCTO, ENVIENOS UN CORREO A INFO@ILLUX.COM.MX

MANUAL DE INSTALACIÓN

The Collection by illux

LUMINARIA LED CIRIO
OPERA LÁMPARA LED COB
USO INTERIOR / SOBREPONER

MODELOS QUE APLICA.
DL-4008.BSOR / DL-4008.NSOR EN TEMPERATURA DE COLOR DE 2 700 K, 3 000 K, 4 000 K ó DTW (1 800 - 3 000 K), ÁNGULO DE APERTURA DE 10°, 24°, 38° ó 60°, NO ATENUABLE, ATENUABLE TRIAC ó ATENUABLE 0-10V

PRECAUCIÓN.
- Lea cuidadosamente las instrucciones de instalación a fin de garantizar el funcionamiento óptimo del producto y evitar riesgos durante su colocación.
- Esta luminaria está diseñada para uso interior, evite la presencia de humedad en todo momento.
- Los focos y porciones de la luminaria pueden calentarse al grado de ocasionar severas quemaduras.
- Es recomendable que un electricista calificado sea consultado para la instalación de este producto.

INSTRUCCIONES DE INSTALACIÓN.
1. Verifique que el voltaje disponible sea el adecuado para la operación de la luminaria y desconecte la corriente eléctrica del circuito antes de la instalación.
2. Identifique las dimensiones y componentes de la luminaria, así como el área en donde será colocada.
3. Retire la tapa de la luminaria y úsela como guía para hacer las marcas en el techo. Con ayuda de un taladro realice las perforaciones necesarias e inserte los taquetes.
4. Pase los cables a través del orificio principal de la tapa de la luminaria.
5. Fije con tornillos la tapa de la luminaria al techo.
6. Conecte el cableado empleando el driver incluido en la luminaria:
   Primario (127 V~) conecte el cable correspondiente al positivo (“L”) y al neutro (“N”).
7. Coloque el cuerpo de la luminaria sobre la tapa y esrosque hasta asegurar. Cuide que ningún cable quede machucado.
8. Restablezca la corriente eléctrica y compruebe el funcionamiento de la luminaria.

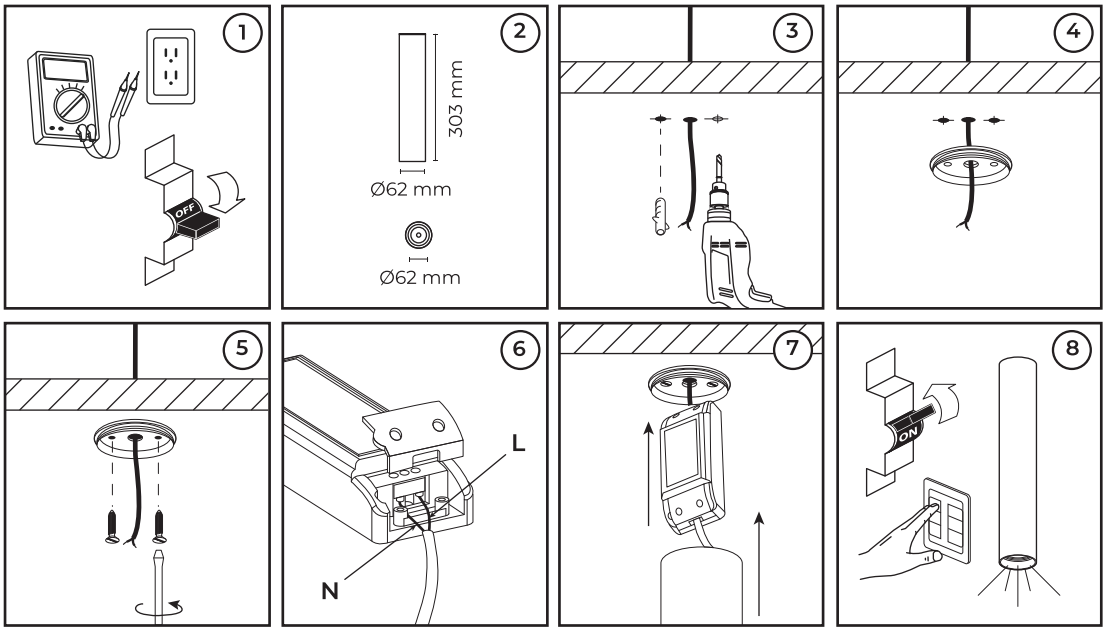

ESPECIFICACIONES ELÉCTRICAS.
LÁMPARA: LED COB
FRECUENCIA: 50/60 Hz
VOLTAJE **10 W NO ATENUABLE:** 100 - 277 V~ / 0.10 - 0.03 A
VOLTAJE **10 W ATENUEBLE:** 100 - 120 V~ / 0.10 - 0.08 A
VOLTAJE **10 W 0-10V:** 100 - 277 V~ / 0.10 - 0.03 A
VOLTAJE **7 W DTW:** 100 - 120 V~ / 0.07 - 0.05 A
Driver incluido.
Para conexiones de alimentación,
utilice conductores adecuados para 90 °C
Temp. ambiente máx. de operación 0 °C a +40 °C

NOM

illux
Hecho en China

Teléfono de atención a clientes:
(55) 5355 9797
www.illux.com.mx

IMPORTADO Y COMERCIALIZADO POR:
ILLUX DE MÉXICO, S.A. DE C.V.
RECURSOS PETROLEROS 11, BODEGA 6 Y 7,
COL. INDUSTRIAL LA LOMA, TLALNEPANTLA DE BAZ,
ESTADO DE MÉXICO, MÉXICO. C.P. 54070

Última modificación: 15/09/2023