POR FAVOR LEER CUIDADOSAMENTE ANTES DE UTILIZAR EL PRODUCTO

MANUAL DE INSTALACIÓN

The Collection by illux

LUMINARIA ARBOTANTE DE SOBREPONER
OPERA LÁMPARA LED CREE XTE 3535
USO EXTERIOR

MODELOS QUE APLICA.
ML-2003.G

PRECAUCIÓN.
- Lea cuidadosamente las instrucciones de instalación a fin de garantizar el funcionamiento óptimo del producto y evitar riesgos durante su colocación.
- Los focos y porciones de la luminaria pueden calentarse al grado de ocasionar severas quemaduras.
- Es recomendable que un electricista calificado sea consultado para la instalación de este producto.

INSTRUCCIONES DE INSTALACIÓN.
1. Verifique que el voltaje disponible sea el adecuado para la operación de la luminaria y desconecte la corriente eléctrica del circuito antes de la instalación.
2. Identifique el área donde se colocará la luminaria según sus dimensiones.
3. Con ayuda de un taladro, realice las perforaciones necesarias tomando como guía los orificios del herraje. Inserte los taquetes.
4. Fije el herraje al muro con sus respectivos tornillos.
5. Conecte el cableado empleando el driver incluido en la luminaria:
   Primario (127 V~) conecte el cable correspondiente al positivo (“L”) y al neutro (“N”).
6. Coloque el cuerpo de la luminaria sobre el herraje y asegúrelo con sus respectivos tornillos laterales. Restablezca la corriente eléctrica y compruebe el funcionamiento de la luminaria.

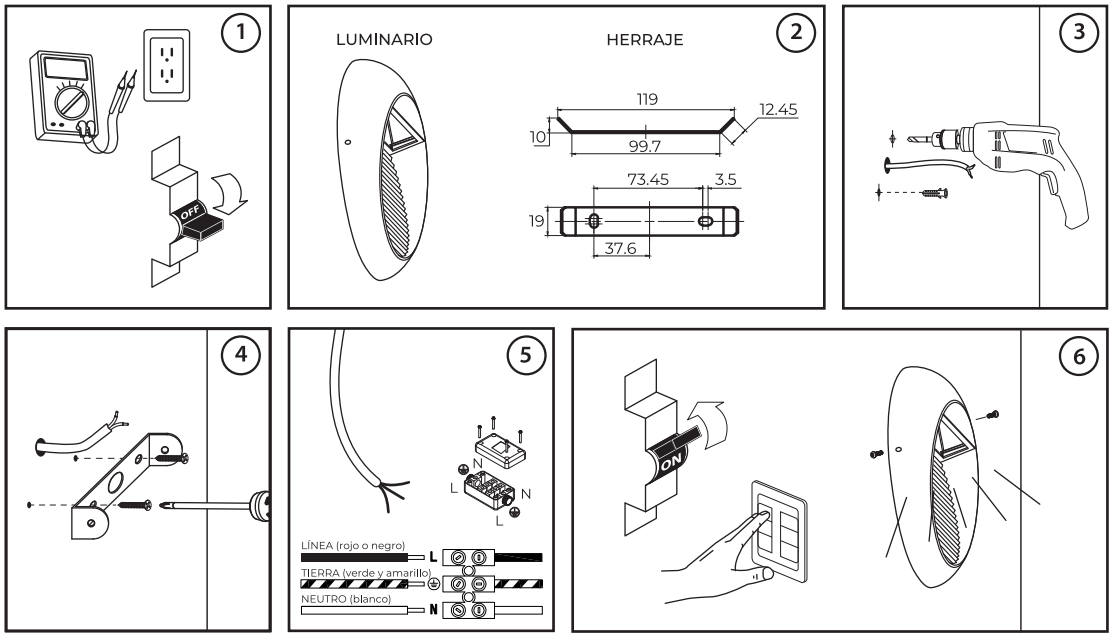

ESPECIFICACIONES ELÉCTRICAS.
Lámpara: LED CREE XTE 3535
Potencia: 3 W
Frecuencia: 50/60 Hz
Voltaje: 100 - 277 V~
Amperaje: 0.03 - 0.01 A
Driver incluido.
Para conexiones de alimentación,
utilice conductores adecuados para 90 °C
Temp. ambiente máx. de operación -30 °C a +45 °C

NOM

illux
Origen del producto: CHINA

Teléfono de atención a clientes:
(55) 5355 9797
www.illux.com.mx

IMPORTADO Y COMERCIALIZADO POR:
Illux De México S.A. De C.V.
Temazcal 21-b, Col. La Loma
Tlalnepantla De Baz,
Estado De México, México.
C.P. 54060