POR FAVOR, LEER CUIDADOSAMENTE ANTES DE UTILIZAR EL PRODUCTO, NOS RESERVAMOS EL DERECHO DE REALIZAR ACTUALIZACIONES SIN PREVIO AVISO. CONSULTAR LA VERSIÓN MAS RECIENTE EN WWW.ILLUX.COM.MX
PUEDE VISITAR NUESTRO CANAL DE YOUTUBE ILLUX.MX EN DONDE ENCONTRARÁ VIDEOS PASO A PASO DE CÓMO INSTALAR NUESTROS PRODUCTOS; EN CASO DE NO ENCONTRAR EL PRODUCTO, ENVIENOS UN CORREO A INFO@ILLUX.COM.MX

MANUAL DE INSTALACIÓN

The Collection by illux

LUMINARIA LED ARBOTANTE
OPERA LÁMPARA LED CREE XTE 3535
USO EXTERIOR / SOBREPONER

MODELOS QUE APLICA.
ML-2004 EN CUALQUIER ACABADO

PRECAUCIÓN.
- Lea cuidadosamente las instrucciones de instalación a fin de garantizar el funcionamiento óptimo del producto y evitar riesgos durante su colocación.
- Los focos y porciones del producto pueden calentarse al grado de ocasionar severas quemaduras.
- Es recomendable que un electricista calificado sea consultado para la instalación de este producto.

INSTRUCCIONES DE INSTALACIÓN.
1. Verificar que el voltaje disponible sea el adecuado para la operación de la luminaria y desconectar la corriente eléctrica del circuito antes de la instalación.
2. Identificar los componentes de la luminaria y revisar el diagrama con las medidas para su correcta instalación.
3. Realizar en la pared las perforaciones necesarias tomándo como referencia la base de la luminaria, insertar taquetes y sujetar la base firmemente con sus respectivos tornillos. Pasar los cables de alimentación a través del orificio de la base.
4. Conectar cableado empleando el driver incluido en la luminaria:
   Primario (127 V~) conectar el cable correspondiente al positivo (“L”) y al neutro (“N”). Colocar capuchones y sellar con silicón.
5. Colocar el housing en la base de la luminaria y asegúralo con tornillos.
6. Colocar la cubierta de la luminaria en el housing, insertándola de arriba hacia abajo hasta que llegue al tope.
7. Ajustar el ángulo de apertura superior e inferior de la luminaria moviendo las pestañas que se encuentran dentro del housing en la posición deseada.
8. Restablecer la corriente eléctrica y comprobar el funcionamiento de la luminaria.

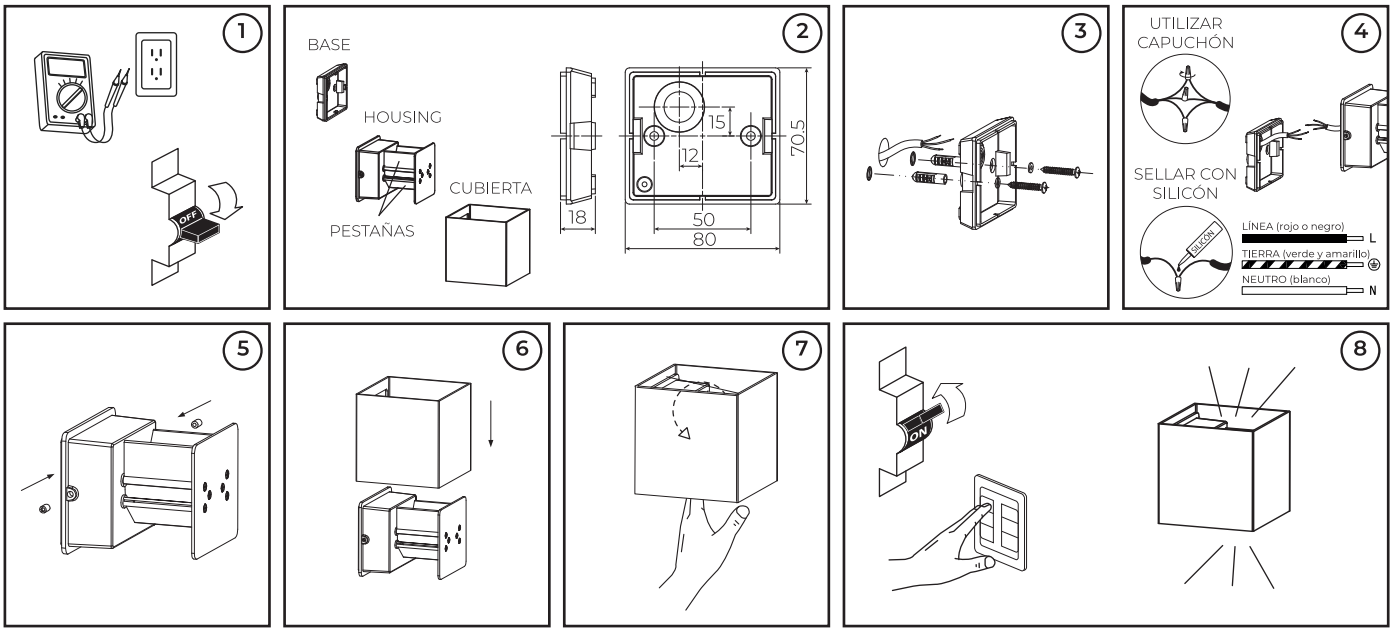

ESPECIFICACIONES ELÉCTRICAS.
Lámpara: LED CREE XTE 3535
Potencia: 6 W
Frecuencia: 50/60 Hz
Voltaje: 100 - 277 V~
Amperaje: 0.06 - 0.02 A
Driver incluido.
Para conexiones de alimentación,
utilice conductores adecuados para 90 °C
Temp. ambiente máx. de operación -30 °C a +45 °C

NOM

illux
Hecho en China

Teléfono de atención a clientes:
(55) 5355 9797
www.illux.com.mx

IMPORTADO Y COMERCIALIZADO POR:
Illux de México, S.A. de C.V.
Recursos Petroleros 11, Bodega 6 y 7,
Col. Industrial La Loma, Tlalnepantla de Baz,
Estado de México, México. C.P. 54070

Última modificación: 13/09/2023