POR FAVOR LEER CUIDADOSAMENTE ANTES DE UTILIZAR EL PRODUCTO

MANUAL DE INSTALACIÓN

The Collection by illux

LUMINARIO DE SOBREPONER EN MURO
OPERA LED CREE CXA 1304
USO EXTERIOR

MODELOS QUE APLICA.
ML-2008.G

PRECAUCIÓN.
- Lea cuidadosamente las instrucciones de instalación a fin de garantizar el funcionamiento óptimo del producto y evitar riesgos durante su colocación.
- Los focos y porciones del luminario pueden calentarse al grado de ocasionar severas quemaduras.
- Es recomendable que un electricista calificado sea consultado para la instalación de este producto.

INSTRUCCIONES DE INSTALACIÓN.
1. Verificar que el voltaje disponible sea el adecuado para la operación del luminario y desconectar la corriente eléctrica del circuito al instalar el luminario.
2. Identificar el área en donde se colocará el luminario y desmontar la base del luminario.
3. Realizar las perforaciones de acuerdo al esquema de la base.
4. Fijar la base mediante taquetes y tornillos.
5. Conectar el cableado empleando el driver incluido en el luminario: Primario (127 V~) conectar el cable correspondiente al positivo (“L”) y al neutro (“N”).
6. Fijar el luminario a la base mediante los tornillos correspondientes.
7. Restablecer la corriente eléctrica y probar el correcto funcionamiento del luminario.

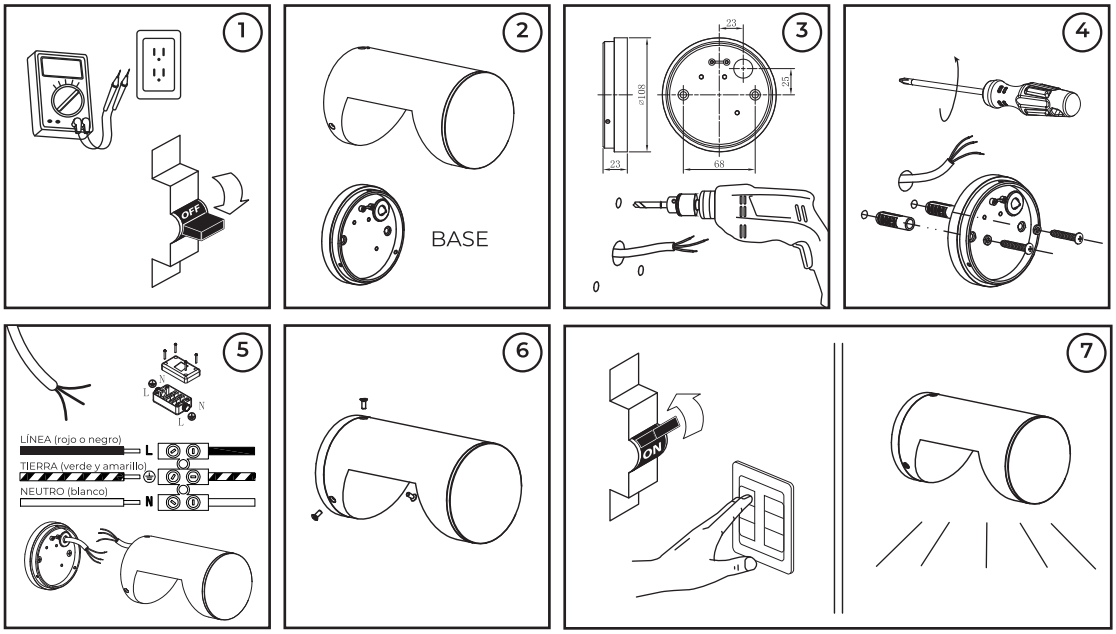

ESPECIFICACIONES ELÉCTRICAS.
Lámpara: LED CREE CXA 1304
Potencia: 8 W
Frecuencia: 50/60 Hz
Voltaje: 100 - 277 V~
Amperaje: 0.08 - 0.02 A
Driver incluido.
Para conexiones de alimentación,
utilice conductores adecuados para 90 °C
Temp. ambiente máx. de operación -30 °C a +45 °C

NOM

illux
Origen del producto: CHINA

Teléfono de atención a clientes:
(55) 5355 9797
www.illux.com.mx

IMPORTADO Y COMERCIALIZADO POR:
Illux De México S.A. De C.V.
Temazcal 21-b, Col. La Loma
Tlalnepantla De Baz,
Estado De México,
C.P. 54060.