POR FAVOR, LEER CUIDADOSAMENTE ANTES DE UTILIZAR EL PRODUCTO, NOS RESERVAMOS EL DERECHO DE REALIZAR ACTUALIZACIONES SIN PREVIO AVISO. CONSULTAR LA VERSIÓN MAS RECIENTE EN WWW.ILLUX.COM.MX
PUEDE VISITAR NUESTRO CANAL DE YOUTUBE ILLUX.MX EN DONDE ENCONTRARÁ VIDEOS PASO A PASO DE CÓMO INSTALAR NUESTROS PRODUCTOS; EN CASO DE NO ENCONTRAR EL PRODUCTO, ENVIENOS UN CORREO A INFO@ILLUX.COM.MX

MANUAL DE INSTALACIÓN

The Collection by illux

LUMINARIA LED CORTESÍA
OPERA LÁMPARA LED OSRAM
USO INTERIOR / EMPOTRAR

MODELOS QUE APLICA.
ML-2803.B27 / ML-2803.N27

PRECAUCIÓN.
- Lea cuidadosamente las instrucciones de instalación a fin de garantizar el funcionamiento óptimo del producto y evitar riesgos durante su colocación.
- Este producto está diseñado para uso interior, evite la presencia de humedad en todo momento.
- Los focos y porciones del producto pueden calentarse al grado de ocasionar severas quemaduras.
- Es recomendable que un electricista calificado sea consultado para la instalación de este producto.

INSTRUCCIONES DE INSTALACIÓN.
1. Verificar que el voltaje disponible sea el adecuado para la operación de la luminaria y desconectar la corriente eléctrica del circuito antes de la instalación.
2. Identificar las dimensiones de la luminaria, sus componentes y el área en donde será colocada.
3. Realizar un corte de acuerdo al diámetro posterior de la luminaria (Ø40 mm).
4. Conectar el cableado empleando el driver incluido en la luminaria: Primario (127 V~) conectar el cable correspondiente al positivo ("L") y al neutro ("N"). Acomodar el driver de manera que esté cerca de la luminaria.
5. Presionar las pinzas laterales de la luminaria e introducirla en la perforación hecha previamente. Cuidar que quede bien fija y sin obstruir o machucar los cables.
6. Procurar las dimensiones de insalación sugeridas.
7. Restablecer la corriente eléctrica y probar el correcto funcionamiento de la luminaria.

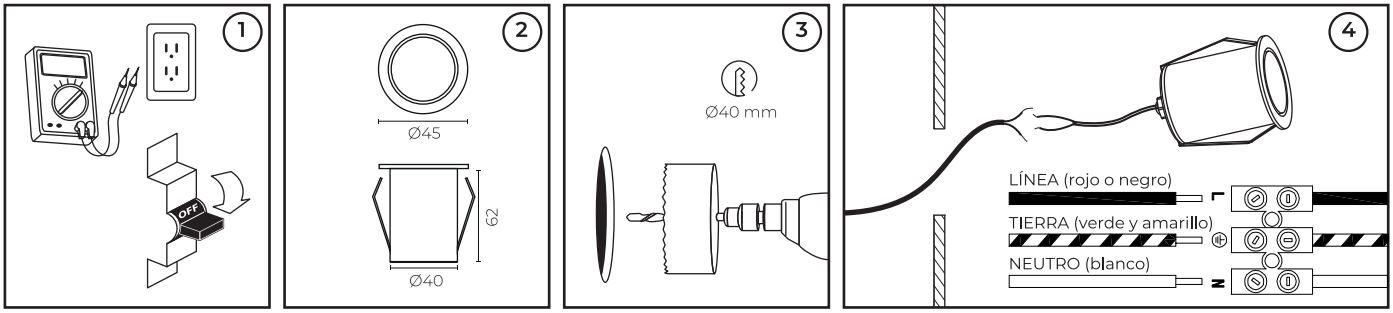

ESPECIFICACIONES ELÉCTRICAS.
Lámpara: LED OSRAM
Potencia: 2.5 W
Frecuencia: 50/60 Hz
Voltaje: 100 - 277 V~
Amperaje: 0.025 - 0.009 A
Driver incluido.
Para conexiones de alimentación,
utilice conductores adecuados para 90 °C
Temp. ambiente máx. de operación -25 °C a +45 °C

NOM

illux Hecho en China

Teléfono de atención a clientes:
(55) 5355 9797
www.illux.com.mx

IMPORTADO Y COMERCIALIZADO POR:
Illux de México, S.A. de C.V.
Recursos Petroleros 11, Bodega 6 y 7,
Col. Industrial La Loma, Tlalnepantla de Baz,
Estado de México, México. C.P. 54070

Última modificación: 07/09/2023