POR FAVOR, LEER CUIDADOSAMENTE ANTES DE UTILIZAR EL PRODUCTO, NOS RESERVAMOS EL DERECHO DE REALIZAR ACTUALIZACIONES SIN PREVIO AVISO. CONSULTAR LA VERSIÓN MAS RECIENTE EN WWW.ILLUX.COM.MX
PUEDE VISITAR NUESTRO CANAL DE YOUTUBE ILLUX.MX EN DONDE ENCONTRARÁ VIDEOS PASO A PASO DE CÓMO INSTALAR NUESTROS PRODUCTOS; EN CASO DE NO ENCONTRAR EL PRODUCTO, ENVIENOS UN CORREO A INFO@ILLUX.COM.MX

MANUAL DE INSTALACIÓN

The Collection by illux

LUMINARIA LED ESTATO
OPERA LÁMPARA LED OSRAM COB
USO EXTERIOR / SOBREPONER

MODELOS QUE APLICA.
ML-2909.B / ML-2909.N EN TEMPERATURA DE COLOR DE 3 000 K, 4 000 K ó 6 000 K

PRECAUCIÓN.
- Lea cuidadosamente las instrucciones de instalación a fin de garantizar el funcionamiento óptimo del producto y evitar riesgos durante su colocación.
- Esta luminaria está diseñada para uso interior y exterior.
- Los focos y porciones del producto pueden calentarse al grado de ocasionar severas quemaduras.
- Es recomendable que un electricista calificado sea consultado para la instalación de este producto.

INSTRUCCIONES DE INSTALACIÓN.
1. Verificar que el voltaje disponible sea el adecuado para la operación de la luminaria y desconectar la corriente eléctrica
2. del circuito antes de la instalación.
3. Identificar las dimensiones de la luminaria, sus componentes y el área en donde será colocada.
4. Retirar la base metálica de la luminaria y usarla como guía para realizar las perforaciones necesarias. Insertar los taquetes.
5. Pasar los cables a través del orificio principal de la base y fijarla con los tornillos correspondientes. Conectar cableado empleando el driver incluido en la luminaria:
6. Primario (127 V~) conectar el cable correspondiente al positivo (“L”), al neutro (“N”) y a la tierra (⏚).
7. Colocar la luminaria sobre la base y enroscar. Asegurar con los tornillos laterales.
8. Restablecer la corriente eléctrica y comprobar el funcionamiento de la luminaria.

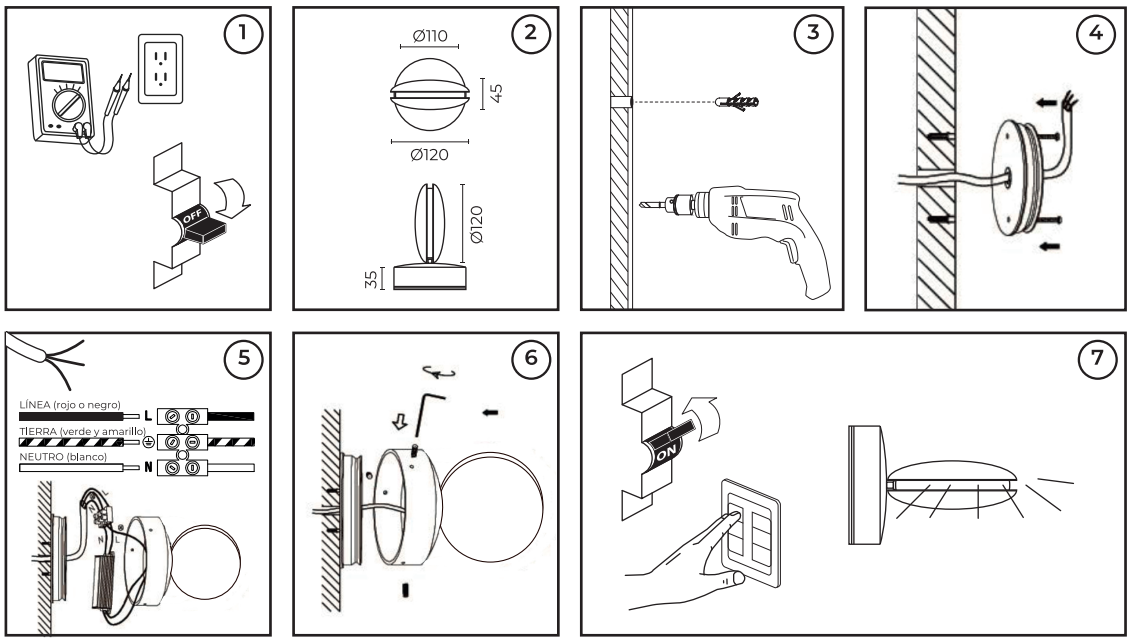

ESPECIFICACIONES ELÉCTRICAS.
Lámpara: OSRAM COB
Potencia: 9 W
Frecuencia: 50/60 Hz
Voltaje: 100 - 277 V~
Amperaje: 0.09 - 0.03 A
Driver incluido.
Para conexiones de alimentación,
utilice conductores adecuados para 90 °C
Temp. ambiente máx. de operación: -20 °C a +45 °C

NOM

illux
Hecho en China

Teléfono de atención a clientes:
55 5355 9797
www.illux.com.mx

IMPORTADO Y COMERCIALIZADO POR:
Illux De México, S.A. De C.V.
Recursos Petroleros 11, Bodega 6 y 7,
Col. Industrial La Loma, Tlalnepantla de Baz,
Estado de México, México. C.P. 54070

Última modificación: 08/05/2023