POR FAVOR LEER CUIDADOSAMENTE ANTES DE UTILIZAR EL PRODUCTO

MANUAL DE INSTALACIÓN

The Collection by illux

LUMINARIO DE SOBREPONER EN PISO
OPERA LED LG 5630
USO EXTERIOR

MODELOS QUE APLICA.
PL-2009.N

PRECAUCIÓN.
- Lea cuidadosamente las instrucciones de instalación a fin de garantizar el funcionamiento óptimo del producto y evitar riesgos durante su colocación.
- Este luminario está diseñado para uso interior y exterior.
- Los focos y porciones del luminario pueden calentarse al grado de ocasionar severas quemaduras.
- Es recomendable que un electricista calificado sea consultado para la instalación de este producto.

INSTRUCCIONES DE INSTALACIÓN.
1. Verificar que el voltaje disponible sea el adecuado para la operación del luminario y desconectar la corriente eléctrica del circuito antes de la instalación.
2. Identificar los componentes del luminario y revisar el diagrama con medidas para colocar la base.
3. Evitar colocar el luminario en zonas de baja altitud o donde se acumule el agua. En caso de requerirlo realizar un escalón para elevar el luminario como se muestra en la imagen.
4. Preparar el área para que pueda recibir el luminario. Colocar la base del luminario y fíjar al piso, pasar los cables de alimentación a través del agujero y dejar los orificios para los tubos de desagüe para evitar que el agua pueda penetrar en el luminario y se acumule en el interior.
5. Conectar el luminario: Primario (127 V~) conectar el cable correspondiente al positivo (“L”) y al neutro (“N”). Colocar capuchones y sellar con silicón e insertar el housing en la base del luminario y atornillarlo.
6. Restablecer la corriente eléctrica y comprobar el funcionamiento del luminario.

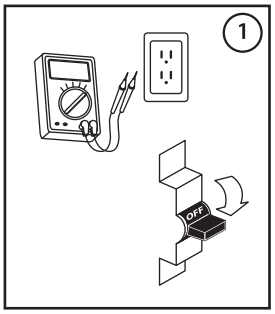

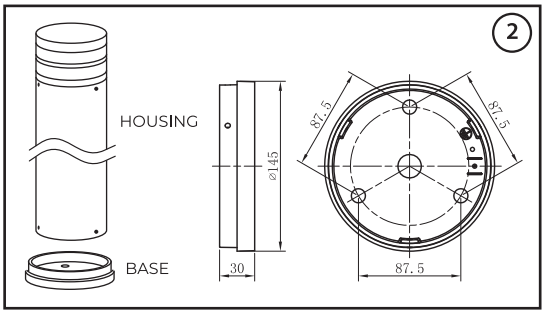

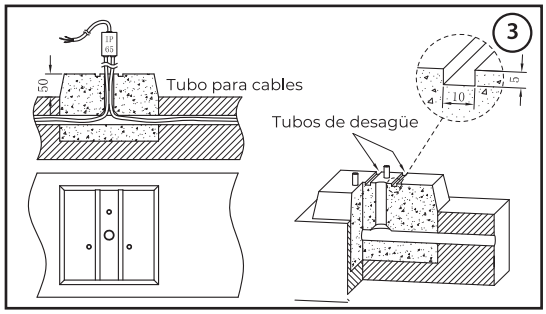

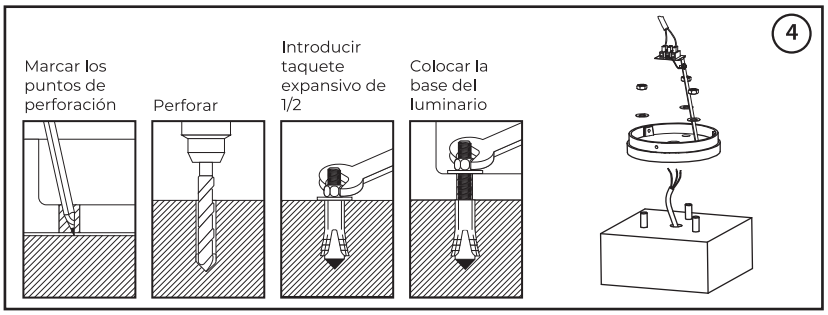

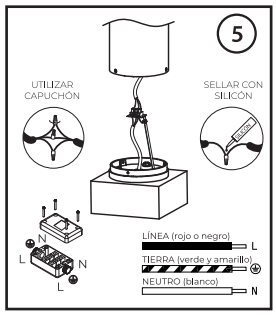

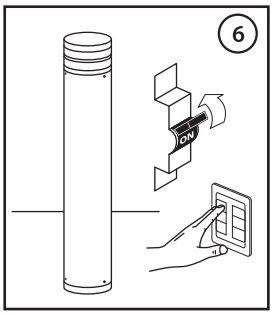

ESPECIFICACIONES ELÉCTRICAS.
Lámpara: LED LG 5630
Potencia: 8 W
Frecuencia: 50/60 Hz
Voltaje: 100 - 277 V~
Amperaje: 0.08 - 0.02 A
Driver incluido.
Para conexiones de alimentación,
utilice conductores adecuados para 90 °C
Temp. ambiente máx. de operación -30 °C a +45 °C

NOM

Teléfono de atención a clientes:
(55) 5355 9797
www.illux.com.mx

IMPORTADO Y COMERCIALIZADO POR:
Illux De México S.A. De C.V.
Temazcal 21-b, Col. La Loma
Tlalnepantla De Baz,
Estado De México,
C.P. 54060.

illux
Origen del producto: CHINA