POR FAVOR, LEER CUIDADOSAMENTE ANTES DE UTILIZAR EL PRODUCTO, NOS RESERVAMOS EL DERECHO DE REALIZAR ACTUALIZACIONES SIN PREVIO AVISO. CONSULTAR LA VERSIÓN MAS RECIENTE EN WWW.ILLUX.COM.MX
PUEDE VISITAR NUESTRO CANAL DE YOUTUBE ILLUX.MX EN DONDE ENCONTRARÁ VIDEOS PASO A PASO DE CÓMO INSTALAR NUESTROS PRODUCTOS; EN CASO DE NO ENCONTRAR EL PRODUCTO, ENVIENOS UN CORREO A INFO@ILLUX.COM.MX

MANUAL DE INSTALACIÓN

The Collection by illux

LUMINARIA LED GRADIENTE WALL WASHER
OPERA LÁMPARA LED CREE SMD 3030
USO EXTERIOR / SOBREPONER

MODELOS QUE APLICA.
PL-3724.A30

PRECAUCIÓN.
- Lea cuidadosamente las instrucciones de instalación a fin de garantizar el funcionamiento óptimo del producto y evitar riesgos durante su colocación.
- Los focos y porciones del producto pueden calentarse al grado de ocasionar severas quemaduras.
- Es recomendable que un electricista calificado sea consultado para la instalación de este producto.

INSTRUCCIONES DE INSTALACIÓN.
1. Verificar que el voltaje disponible sea el adecuado para la operación de la luminaria y desconectar la corriente eléctrica del circuito antes de la instalación.
2. Identificar las dimensiones de la luminaria, sus componentes y el área en donde será colocada.
3. Conectar el cableado empleando el driver incluido en la luminaria: Primario (127 V~). Colocar capuchones y sellar perfectamente con silicón. Fijar la luminaria al piso con los tornillos correspondientes.

a. **Para el uso del deflector PL-3724.AAcc (se vende por separado):** Colocar el accesorio tomando como referencia las perforaciones marcadas y asegurar perfectamente con los tornillos de cruz de acero inoxidable ya incluidos en el deflector. Ajustarlo en la posición deseada.

4. Restablecer la corriente eléctrica y probar el funcionamiento de la luminaria.

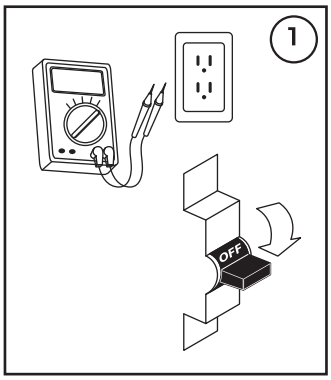

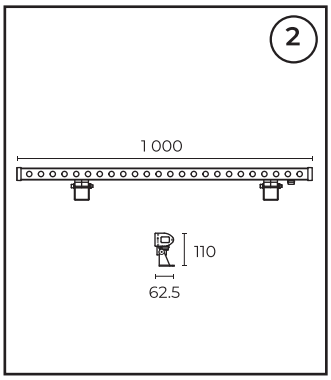

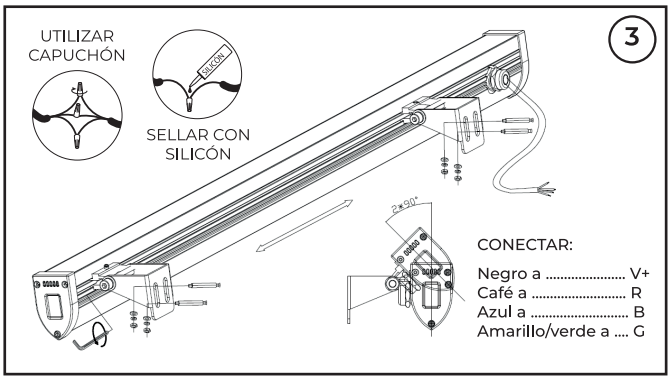

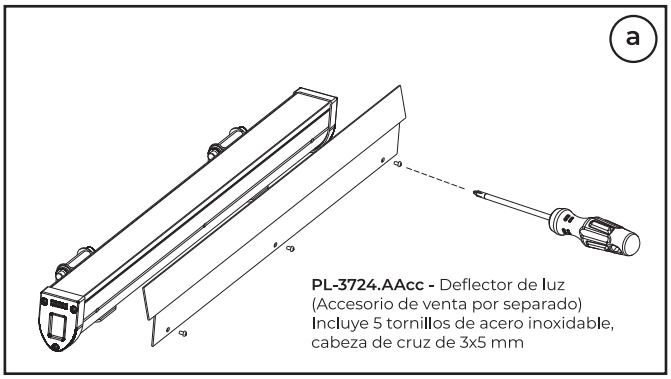

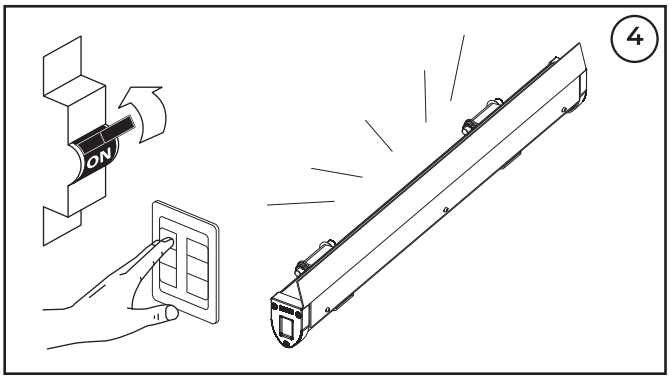

ESPECIFICACIONES ELÉCTRICAS.
Lámpara: LED CREE SMD 3030
Potencia: 24 W
Frecuencia: 50/60 Hz
Voltaje: 100 - 277 V~
Amperaje: 0.24 - 0.08 A
Driver incluido.
Para conexiones de alimentación,
utilice conductores adecuados para 90 °C
Temp. ambiente máx. de operación -20 °C a +60 °C

Teléfono de atención a clientes:
(55) 5355 9797
www.illux.com.mx

IMPORTADO Y COMERCIALIZADO POR:
Illux de México, S.A. de C.V.
Recursos Petroleros 11, Bodega 6 y 7,
Col. Industrial La Loma, Tlalnepantla de Baz,
Estado de México, México. C.P. 54070

illux
Hecho en China

NOM

Última modificación: 07/02/2024