POR FAVOR, LEER CUIDADOSAMENTE ANTES DE UTILIZAR EL PRODUCTO, NOS RESERVAMOS EL DERECHO DE REALIZAR ACTUALIZACIONES SIN PREVIO AVISO. CONSULTAR LA VERSIÓN MAS RECIENTE EN WWW.ILLUX.COM.MX
PUEDE VISITAR NUESTRO CANAL DE YOUTUBE ILLUX.MX EN DONDE ENCONTRARÁ VIDEOS PASO A PASO DE CÓMO INSTALAR NUESTROS PRODUCTOS; EN CASO DE NO ENCONTRAR EL PRODUCTO, ENVIENOS UN CORREO A INFO@ILLUX.COM.MX

MANUAL DE INSTALACIÓN

The Collection by illux

LUMINARIA LED PUNTA DE POSTE
OPERA LÁMPARA LED OSRAM 3030
USO EXTERIOR / SOBREPONER

MODELOS QUE APLICA.
PP-2036 / PP-2048 / PP-2060 EN CUALQUIER ACABADO

PRECAUCIÓN.
- Lea cuidadosamente las instrucciones de instalación a fin de garantizar el funcionamiento óptimo del producto y evitar riesgos durante su colocación.
- Los focos y porciones de la luminaria pueden calentarse al grado de ocasionar severas quemaduras.
- Es recomendable que un electricista calificado sea consultado para la instalación de este producto.

INSTRUCCIONES DE INSTALACIÓN.
1. Verificar que el voltaje disponible sea el adecuado para la operación de la luminaria y desconectar la corriente eléctrica del circuito antes de la instalación.
2. Identificar las dimensiones y componentes de la luminaria, así como el área en donde será colocada. Illux no comercializa los postes de la luminaria. Comprobar que el poste corresponda al diámetro de la base de la luminaria, el cual es de 77 mm.
3. En el área, colar la base con anclas para asentar el poste (La instalación depende del tipo de poste).
4. Armar el poste y pasar el cable de la luminaria a través de ella. Fijar la luminaria mediante los tornillos prisioneros.
5. Conectar el cableado empleando el driver incluido en la luminaria: Primario (127 V~) conectar el cable correspondiente al positivo (“L”) y al neutro (“N”).
6. Levantar el poste ya armado con la luminaria y conectado.
7. Fijar la base, cuidar que ningún cable quede fuera o aplastado por la base.
8. Restablecer la corriente eléctrica y probar el funcionamiento de la luminaria.

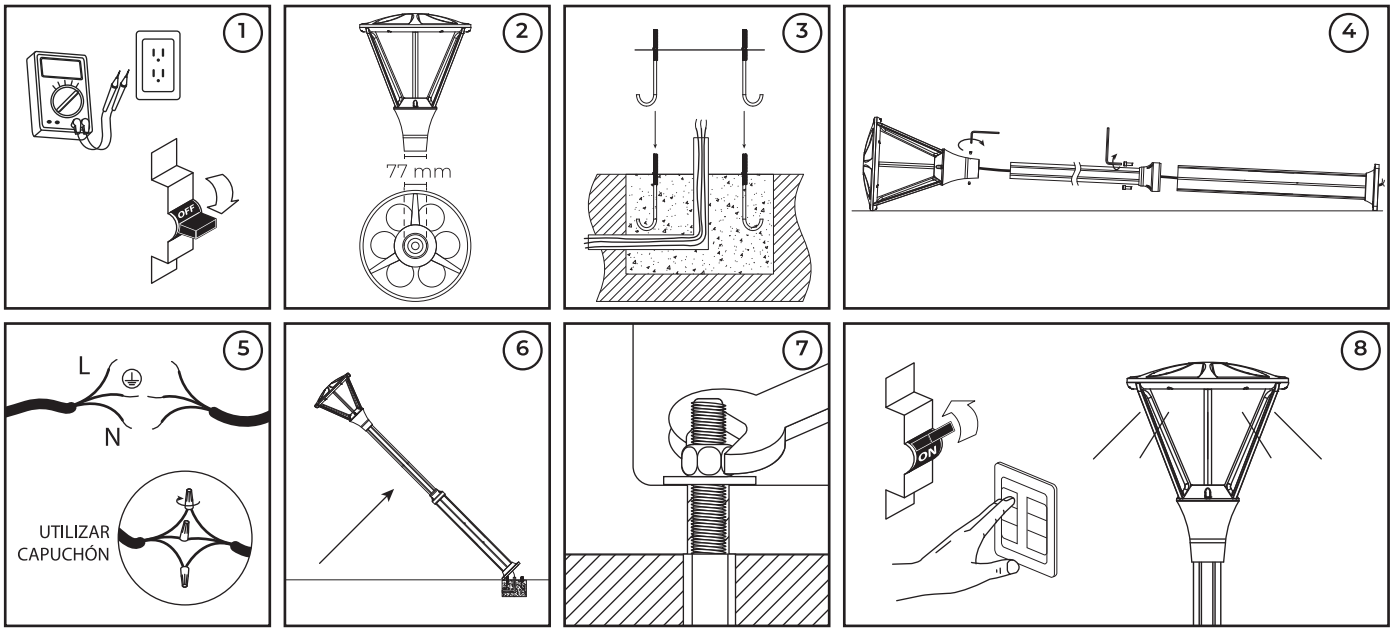

ESPECIFICACIONES ELÉCTRICAS.
Lámpara: LED OSRAM 3030
Potencia: 36 W / 48 W / 60 W
Frecuencia: 50/60 Hz
Voltaje y Amperaje
Para PP-2036.G: 100 - 277 V~ / 0.36 - 0.12 A
Para PP-2048.G: 100 - 277 V~ / 0.48 - 0.17 A
Para PP-2060.G: 100 - 277 V~ / 0.60 - 0.21 A
Driver incluido.
Para conexiones de alimentación,
utilice conductores adecuados para 90 °C
Temp. ambiente máx de operación -30 °C a +45 °C

NOM

illux
Hecho en China

Teléfono de atención a clientes:
(55) 5355 9797
www.illux.com.mx

IMPORTADO Y COMERCIALIZADO POR:
Illux de México, S.A. de C.V.
Recursos Petroleros 11, Bodega 6 y 7,
Col. Industrial La Loma, Tlalnepantla de Baz,
Estado de México, México. C.P. 54070

Última modificación: 15/09/2023