POR FAVOR, LEER CUIDADOSAMENTE ANTES DE UTILIZAR EL PRODUCTO, NOS RESERVAMOS EL DERECHO DE REALIZAR ACTUALIZACIONES SIN PREVIO AVISO. CONSULTAR LA VERSIÓN MAS RECIENTE EN WWW.ILLUX.COM.MX
PUEDE VISITAR NUESTRO CANAL DE YOUTUBE ILLUX.MX EN DONDE ENCONTRARÁ VIDEOS PASO A PASO DE CÓMO INSTALAR NUESTROS PRODUCTOS; EN CASO DE NO ENCONTRAR EL PRODUCTO, ENVIENOS UN CORREO A INFO@ILLUX.COM.MX

MANUAL DE INSTALACIÓN

The Collection by illux

LUMINARIA LED HEXAEDRO
OPERA LÁMPARA LED CREE
USO EXTERIOR / SOBREPONER

MODELOS QUE APLICA.
TL-2004 EN CUALQUIER ACABADO Y TEMPERATURA DE COLOR

PRECAUCIÓN.
- Lea cuidadosamente las instrucciones de instalación a fin de garantizar el funcionamiento óptimo del producto y evitar riesgos durante su colocación.
- Los focos y porciones del producto pueden calentarse al grado de ocasionar severas quemaduras.
- Es recomendable que un electricista calificado sea consultado para la instalación de este producto.

INSTRUCCIONES DE INSTALACIÓN.
1. Verificar que el voltaje disponible sea el adecuado para la operación de la luminaria y desconectar la corriente eléctrica del circuito antes de la instalación.
2. Identificar los componentes y dimensiones de la luminaria, así como el área en donde será instalada.
3. Realizar las perforaciones necesarias y fijar la base metálica con ayuda de taquetes y tornillos.
4. Conectar el cableado: Primario (127 V~) conectar el cable correspondiente al positivo (“L”) y al neutro (“N”).
5. Colocar la luminaria sobre la base metálica y fíjarla con sus tornillos laterales. Asegurar perfectamente.
6. Restablecer la corriente eléctrica y comprobar el correcto funcionamiento de la luminaria.

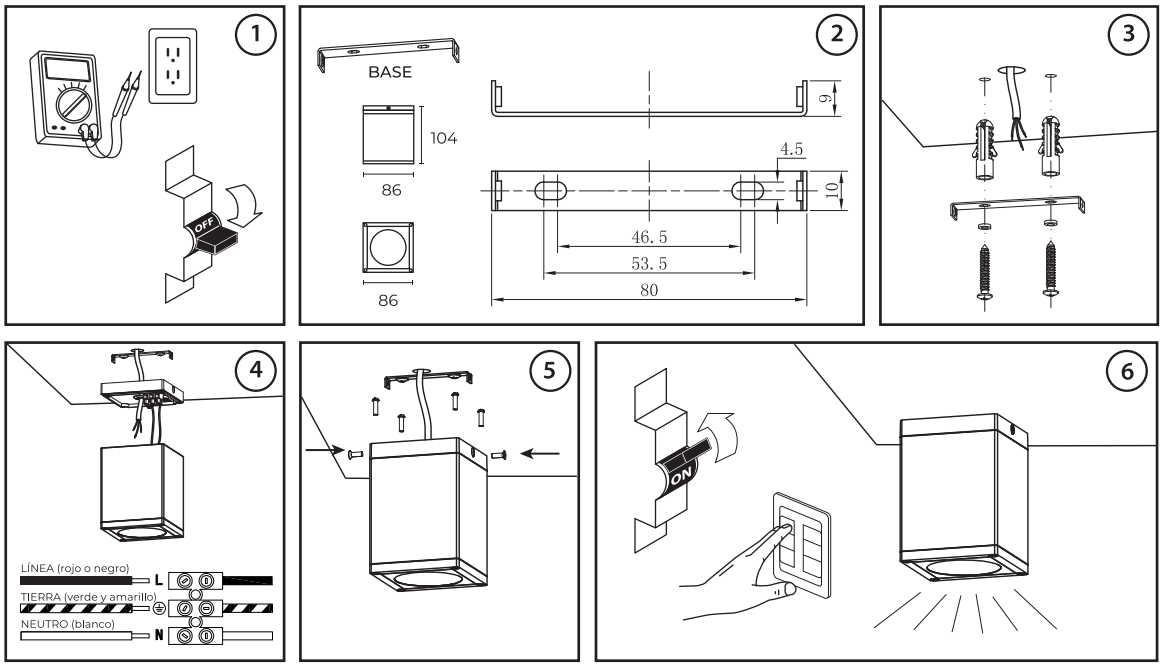

ESPECIFICACIONES ELÉCTRICAS.
Lámpara: LED CREE
Potencia: 4 W
Frecuencia: 50/60 Hz
Voltaje: 100 - 277 V~
Amperaje: 0.04 - 0.01 A
Driver incluido.
Para conexiones de alimentación,
utilice conductores adecuados para 90 °C
Temp. ambiente máx. de operación -30 °C a +45 °C

NOM

illux
Hecho en China

Teléfono de atención a clientes:
55 5355 9797
www.illux.com.mx

IMPORTADO Y COMERCIALIZADO POR:
Illux De México, S.A. De C.V.
Recursos Petroleros 11, Bodega 6 y 7,
Col. Industrial La Loma, Tlalnepantla de Baz,
Estado de México, México. C.P. 54070

Última modificación: 13/09/2023