POR FAVOR, LEER CUIDADOSAMENTE ANTES DE UTILIZAR EL PRODUCTO, NOS RESERVAMOS EL DERECHO DE REALIZAR ACTUALIZACIONES SIN PREVIO AVISO. CONSULTAR LA VERSIÓN MAS RECIENTE EN WWW.ILLUX.COM.MX
PUEDE VISITAR NUESTRO CANAL DE YOUTUBE ILLUX.MX EN DONDE ENCONTRARÁ VIDEOS PASO A PASO DE CÓMO INSTALAR NUESTROS PRODUCTOS; EN CASO DE NO ENCONTRAR EL PRODUCTO, ENVIENOS UN CORREO A INFO@ILLUX.COM.MX

MANUAL DE INSTALACIÓN

The Collection by illux

LUMINARIA LED RASTER TRIMLESS
OPERA LÁMPARA LED SMD
USO INTERIOR / EMPOTRAR

MODELOS QUE APLICA.
TL-2804.TRB / TL-2804.TRN EN CUALQUIER ACABADO INTERNO, EN TEMPERATURA DE 2 200 K, 2 700 K, 3 000 K, 4 000 K ó 5 000 K, CON ÁNGULO DE APERTURA DE 10°, 15°, 30° ó 45° Y CON TIPO DE ÓPTICA EN CLARO, DIFUSO, VERTICAL ó PRISMÁTICO, NO ATENUABLE, ATENUABLE TRIAC ó ATENUABLE 0-10V

PRECAUCIÓN.
- Lea cuidadosamente las instrucciones de instalación a fin de garantizar el óptimo funcionamiento del producto y evitar riesgos durante su colocación.
- Este luminario está diseñado para uso interior, evite la presencia de humedad en todo momento.
- Los focos y materiales del luminario pueden calentarse al grado de ocasionar severas quemaduras.
- Es recomendable que un electricista calificado sea consultado para la instalación de este producto.

INSTRUCCIONES DE INSTALACIÓN.
1. Verifique que el voltaje disponible sea el adecuado para la operación del luminario y desconecte la corriente eléctrica del circuito antes de la instalación.
2. Ajuste el espesor del housing (considere el grosor de su plafón), sírvase de las marcas de soporte que se encuentran a los costados.
3. Identifique el área en donde se colocará el housing y realice una perforación de acuerdo a la medida interna de este.
4. Introduzca cuidadosamente el housing a través del orificio.
5. Fije el housing al techo con tornillos.
6. Una vez fijo, cubra con el acabado las partes que quedaron a la vista y pinte de ser necesario.
7. Conecte el cableado empleando el driver incluido con el luminario: Primario (127 V~) Conecte los cables correspondientes al positivo (“L”) y al neutro (“N”). No olvide colocar el gancho de seguridad.
8. Introduzca el luminario en el housing presionándolo firmemente. Cuide que ningún cable quede machucado.
9. Restablezca la corriente eléctrica y compruebe el correcto funcionamiento del luminario.

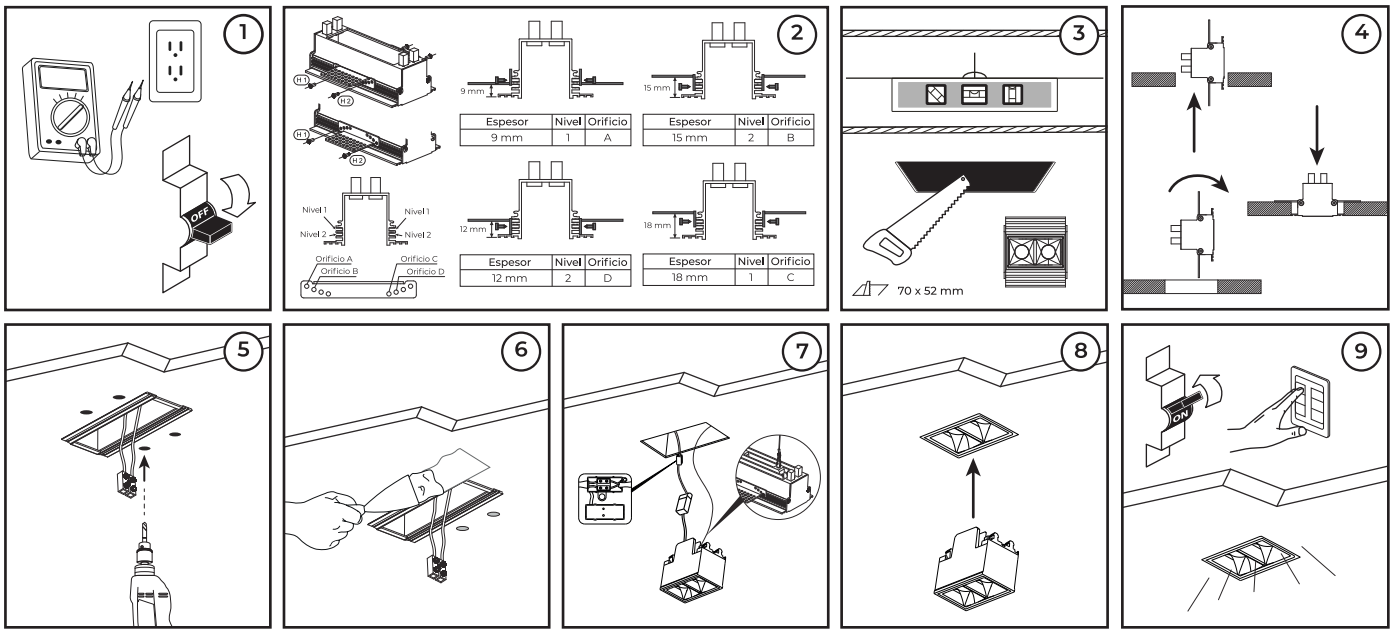

ESPECIFICACIONES ELÉCTRICAS.
LÁMPARA: LED SMD 3030 OSRAM
POTENCIA: 4 W
FRECUENCIA: 50/60 Hz
VOLTAJE **NO ATENUABLE:** 100 - 300 V~ / 0.04 - 0.01 A
VOLTAJE **ATENUABLE TRIAC:** 100 - 130 V~ / 0.04 - 0.03 A
Driver incluido.
Para conexiones de alimentación,
utilice conductores adecuados para 90 °C
Temp. ambiente máx. de operación -20 °C a +45 °C

NOM

illux
Hecho en China

Teléfono de atención a clientes:
(55) 5355 9797
www.illux.com.mx

IMPORTADO Y COMERCIALIZADO POR:
ILLUX DE MÉXICO, S.A. DE C.V.
RECURSOS PETROLEROS 11, BODEGA 6 Y 7,
COL. INDUSTRIAL LA LOMA, TLALNEPANTLA DE BAZ,
ESTADO DE MÉXICO, MÉXICO. C.P. 54070

Última modificación: 18/09/2023