POR FAVOR, LEER CUIDADOSAMENTE ANTES DE UTILIZAR EL PRODUCTO, NOS RESERVAMOS EL DERECHO DE REALIZAR ACTUALIZACIONES SIN PREVIO AVISO. CONSULTAR LA VERSIÓN MAS RECIENTE EN WWW.ILLUX.COM.MX
PUEDE VISITAR NUESTRO CANAL DE YOUTUBE ILLUX.MX EN DONDE ENCONTRARÁ VIDEOS PASO A PASO DE CÓMO INSTALAR NUESTROS PRODUCTOS; EN CASO DE NO ENCONTRAR EL PRODUCTO, ENVIENOS UN CORREO A INFO@ILLUX.COM.MX

# MANUAL DE INSTALACIÓN

The Collection by illux

## LUMINARIA LED RASTER
## OPERA LÁMPARA LED SMD
USO INTERIOR / SUSPENDER

**MODELOS QUE APLICA.**
TL-2820.SUSB / TL-2820.SUSN CUALQUIER ACABADO INTERNO, CON OPCIÓN A OPALINO ó WALLWASHER, EN TEMPERATURA DE COLOR DE 2 200 K, 2 700 K, 3 000 K, 4 000 K, 5 000 K ó RGBW, CON ÁNGULO DE APERTURA DE 10°, 15°, 30° ó 45°, CON TIPO DE ÓPTICA EN CLARO, DIFUSO, VERTICAL ó PRISMÁTICO, NO ATENUABLE, ATENUABLE TRIAC, ATENUABLE 0-10V ó PARA SISTEMA DALI

**PRECAUCIÓN.**
- Lea cuidadosamente las instrucciones de instalación a fin de garantizar el óptimo funcionamiento del producto y evitar riesgos durante su colocación.
- Este luminario está diseñado para uso interior, evite la presencia de humedad en todo momento.
- Los focos y materiales del luminario pueden calentarse al grado de ocasionar severas quemaduras.
- Es recomendable que un electricista calificado sea consultado para la instalación de este producto.

**INSTRUCCIONES DE INSTALACIÓN.**
1. Verifique que el voltaje disponible sea el adecuado para la operación del luminario.
2. Desconecte la corriente eléctrica del circuito antes de la instalación.
3. Marque los orificios utilizando como referencia el esquema y realice las perforaciones correspondientes.
4. Coloque taquetes en los orificios.
5. Conecte el cableado empleando el driver incluido con el luminario: Primario (127 V~) Conecte los cables correspondientes al positivo (“L”) y al neutro (“N”).
6. Conecte cada uno de los cables acerados al cánope y al cople. Fije el sistema de suspención con el cánope y el cople al techo mediante el uso de tornillos de 2”.
7. Ajuste el cable acerado a la longitud desada y corte el exceso.
8. Restablezca la corriente eléctrica y compruebe el correcto funcionamiento del luminario.

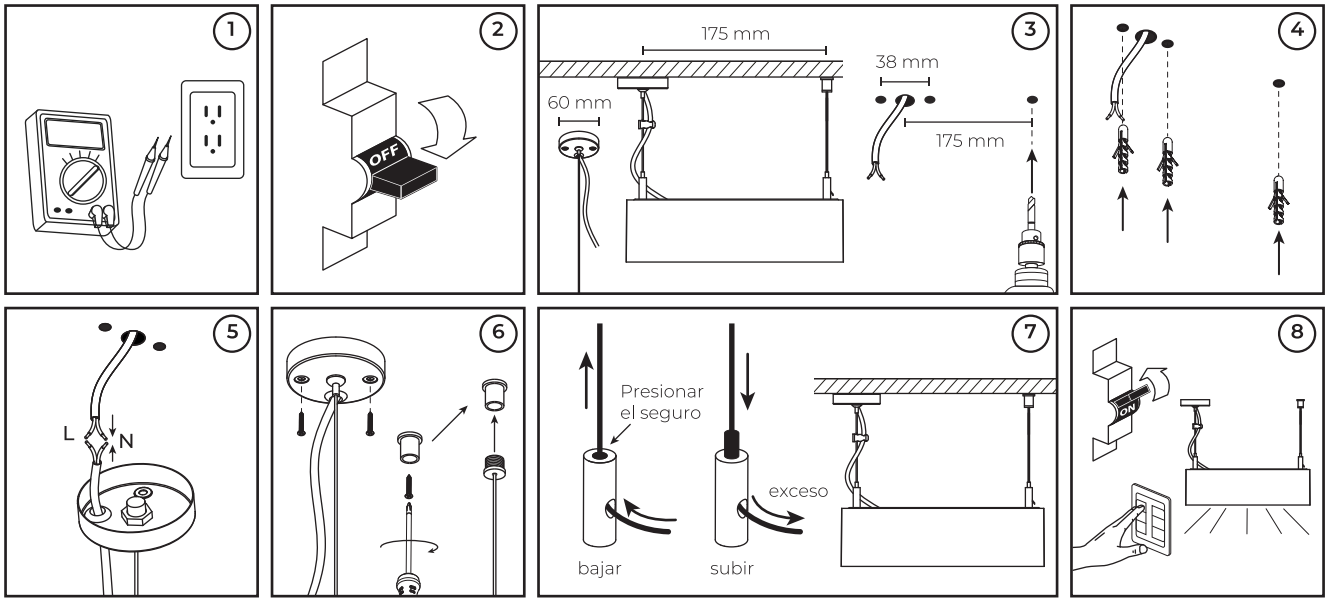


**ESPECIFICACIONES ELÉCTRICAS.**
LÁMPARA: LED SMD 3030 OSRAM
POTENCIA: 20 W
FRECUENCIA: 50/60 Hz
VOLTAJE **NO ATENUABLE:** 100 - 300 V~ / 0.20 - 0.06 A
VOLTAJE **ATENUABLE TRIAC:** 100 - 130 V~ / 0.20 - 0.15 A
VOLTAJE **RGBW:** 100 - 240 V~ / 0.20 - 0.08 A
VOLTAJE **0-10V / DALI:** 120 - 277 V~ / 0.16 - 0.07 A
Driver incluido.
Para conexiones de alimentación,
utilice conductores adecuados para 90 °C
Temp. ambiente máx. de operación -20 °C a +45 °C

NOM

illux
Hecho en China

**Teléfono de atención a clientes:**
(55) 5355 9797
www.illux.com.mx

**IMPORTADO Y COMERCIALIZADO POR:**
ILLUX DE MÉXICO, S.A. DE C.V.
RECURSOS PETROLEROS 11, BODEGA 6 Y 7,
COL. INDUSTRIAL LA LOMA, TLALNEPANTLA DE BAZ,
ESTADO DE MÉXICO, MÉXICO. C.P. 54070

Última modificación: 18/09/2023