POR FAVOR, LEER CUIDADOSAMENTE ANTES DE UTILIZAR EL PRODUCTO, NOS RESERVAMOS EL DERECHO DE REALIZAR ACTUALIZACIONES SIN PREVIO AVISO. CONSULTAR LA VERSIÓN MAS RECIENTE EN WWW.ILLUX.COM.MX
PUEDE VISITAR NUESTRO CANAL DE YOUTUBE ILLUX.MX EN DONDE ENCONTRARÁ VIDEOS PASO A PASO DE CÓMO INSTALAR NUESTROS PRODUCTOS; EN CASO DE NO ENCONTRAR EL PRODUCTO, ENVIENOS UN CORREO A INFO@ILLUX.COM.MX

MANUAL DE INSTALACIÓN

The Collection by illux

LUMINARIA LED SPOT PARA RIEL
OPERA LÁMPARA LED
USO INTERIOR

MODELOS QUE APLICA.
TL-4036.RB / TL-4036.RN EN TEMPERATURA DE COLOR DE 3 000 K, 4 000 K ó DTW Y CON ÁNGULO DE APERTURA DE 15°, 30° ó 45°, NO ATENUABLE, ATENUABLE TRIAC ó ATENUABLE 0-10V

PRECAUCIÓN.
- Lea cuidadosamente las instrucciones de instalación a fin de garantizar el funcionamiento óptimo del producto y evitar riesgos durante su colocación.
- Esta luminaria está diseñada para uso interior, evite la presencia de humedad en todo momento.
- Los focos y porciones de la luminaria pueden calentarse al grado de ocasionar severas quemaduras.
- Es recomendable que un electricista calificado sea consultado para la instalación de este producto.

INSTRUCCIONES DE INSTALACIÓN.
1. Verifique que el voltaje disponible sea el adecuado para la operación de la luminaria, desconecte la corriente eléctrica del circuito antes de la instalación.
2. Identifique las dimensiones y componentes de la luminaria, así como el área en donde será colocada.
3. Ubique el área en donde se colocará el riel y fíjelo al techo. (Lea el Manual de Instalación para el riel). Asegurarse de que los cables queden por fuera para la conexión.
4. Una vez instalado el riel, conecte la luminaria empujando de abajo hacia arriba hasta escuchar un “clic”.
5. Gire la perilla frontal para asegurar que la luminaria haya quedado bien sujetada.
6. Gire la perilla redonda en el sentido de las manecillas del reloj para ajustar el circuito que desee operar.
7. Ajuste el ángulo de rotación de la luminaria y sitúela en la posición deseada, ya sea horizontal o vertical.
8. Restablezca la corriente eléctrica y compruebe el correcto funcionamiento de la luminaria.

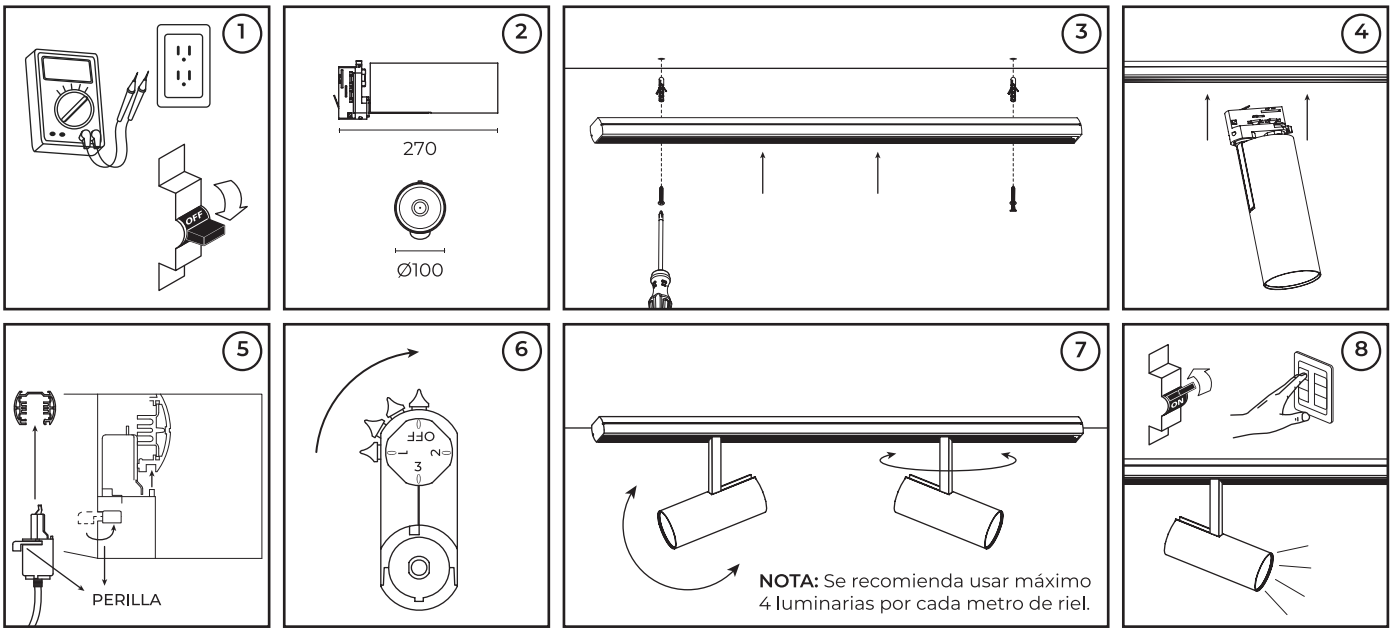

ESPECIFICACIONES ELÉCTRICAS.
Lámpara: LED
Potencia: 33 W
Frecuencia: 50/60 Hz
Voltaje **NO ATENUABLE**: 100 - 277 V~ / 0.33 - 0.11 A
Voltaje **ATENUABLE TRIAC**: 100 - 120 V~ / 0.33 - 0.27 A
Voltaje **ATENUABLE 0-10V**: 100 - 277 V~ / 0.33 - 0.11 A
Voltaje **DTW**: 100 - 120 V~ / 0.33 - 0.27 A
Driver incluido.
Para conexiones de alimentación,
utilice conductores adecuados para 90 °C
Temp. ambiente máx. de operación 0 °C a +40 °C

NOM

illux
Hecho en China

Teléfono de atención a clientes:
55 5355 9797
www.illux.com.mx

IMPORTADO Y COMERCIALIZADO POR:
Illux De México, S.A. De C.V.
Recursos Petroleros 11, Bodega 6 y 7,
Col. Industrial La Loma,Tlalnepantla de Baz,
Estado de México, México. C.P. 54070

Última modificación: 11/09/2023