POR FAVOR, LEER CUIDADOSAMENTE ANTES DE UTILIZAR EL PRODUCTO, NOS RESERVAMOS EL DERECHO DE REALIZAR ACTUALIZACIONES SIN PREVIO AVISO. CONSULTAR LA VERSIÓN MAS RECIENTE EN WWW.ILLUX.COM.MX
PUEDE VISITAR NUESTRO CANAL DE YOUTUBE ILLUX.MX EN DONDE ENCONTRARÁ VIDEOS PASO A PASO DE CÓMO INSTALAR NUESTROS PRODUCTOS; EN CASO DE NO ENCONTRAR EL PRODUCTO, ENVIENOS UN CORREO A INFO@ILLUX.COM.MX

MANUAL DE INSTALACIÓN

The Collection by illux

LUMINARIA LED EDGE INTERCONECTABLE
OPERA LÁMPARA LED
USO INTERIOR / SOBREPONER

MODELOS QUE APLICA.
TL-4514.SOR BLANCO O NEGRO, EN TEMPERATURA DE COLOR DE 3 000 K, 3 500 K, 4 000 K, 5 000 K ó TW (2 700 K a 6 500 K) EN CUALQUIER MEDIDA, CONEXIÓN INDIVIDUAL O SERIE, NO ATENUABLE, ATENUABLE, CON Y SIN SENSOR DE MOVIMIENTO

PRECAUCIÓN.
- Lea cuidadosamente las instrucciones de instalación a fin de garantizar el funcionamiento óptimo del producto y evitar riesgos durante su colocación.
- Esta luminaria está diseñada para uso interior, evite la presencia de humedad en todo momento.
- Las porciones de la luminaria pueden calentarse al grado de ocasionar severas quemaduras.
- Es recomendable que un electricista calificado sea consultado para la instalación de este producto.

INSTRUCCIONES DE INSTALACIÓN.

1. Verificar que el voltaje disponible sea el adecuado para la operación de la luminaria y desconectar la corriente eléctrica del circuito antes de la instalación.

Para conexión individual

2. Identificar el área en donde se montará la luminaria y los componentes del Sistema de sobreponer.
3. Realizar en el techo las perforaciones necesarias con ayuda de un taladro e insertar los taquetes. Tomar como referencia la distancia que hay entre las puntas sobresalientes de un par de tornillos en la parte superior de la luminaria.
4. Retirar una de las tapas laterales de la luminaria con ayuda del desarmador y deslizar cuidadosamente el acrílico.
5. Conectar cableado empleando el driver incluido en la luminaria:
Primario (127 V~) conectar el cable correspondiente al positivo (“L”) y al neutro (“N”)
6. Colocar la luminaria debajo de las perforaciones del techo y fijar con los dos tornillos internos.
7. Una vez asegurado la luminaria, colocar el acrílico y la tapa.
8. Restablecer la corriente eléctrica y comprobar el funcionamiento de la luminaria.

Para conexión en serie

a. Indentificar la luminaria principal, ésta cuenta con el cable de alimentación y para su facilidad, las demás únicamente tienen los conectores eléctricos (macho/hembra) o clema según la disponibilidad.* Ésto no afecta el funcionamiento de la luminaria. Es importante saber que las luminarias quedarán conectadas en serie con un sólo cable de alimentación.
b. Insertar el accesorio de unión **“c.1”** (interconector mecánico o cople) del KIT-TRACK, pasar el conector eléctrico macho/hembra o clema a través de este e insertar la pieza **“c.2”** (barra).
c. Realizar las conexión de cada macho/hembra o clema de las luminarias, ensamblar por medio del cople **“c.1”** y la barra **“c.2”** y atornillar para asegurar.
*Repetir los pasos anteriores cada que se agregue una luminaria, sin olvidar retirar o colocar la tapa final según sea el caso.
5. Conectar cableado empleando el driver incluido con el luminario:
Primario (127 V~) conectar el cable correspondiente al positivo (“L”) y al neutro (“N”) de la luminaria principal.
6. Colocar las luminarias debajo de las perforaciones del techo y fijar con los tornillos internos.
7. Una vez asegurados las luminarias, colocar los acrílicos y las tapas finales.
8. Restablecer la corriente eléctrica y comprobar el funcionamiento de la o las luminarias.
NOTA: Se recomienda que a partir de 10 piezas de la medida más pequeña de la luminaria, se realice una separación de circuitos para tener un funcionamiento óptimo de las mismas.

ESPECIFICACIONES ELÉCTRICAS.
Lámpara: LED Fortimo PHILIPS
Frecuencia: 50/60 Hz
Voltaje: 120 - 277 V~
Driver incluido integrado.
Para conexiones de alimentación, utilice conductores adecuados para 90 °C
Temp. ambiente máx. de operación: 60 °C

NOM

illux
Hecho en China

Teléfono de atención a clientes:
(55) 5355 9797
www.illux.com.mx

IMPORTADO Y COMERCIALIZADO POR:
Illux de México, S.A. de C.V.
Recursos Petroleros 11, Bodega 6 y 7,
Col. Industrial La Loma, Tlalnepantla de Baz,
Estado de México, México. C.P. 54070

Última modificación: 11/09/2023

POR FAVOR, LEER CUIDADOSAMENTE ANTES DE UTILIZAR EL PRODUCTO, NOS RESERVAMOS EL DERECHO DE REALIZAR ACTUALIZACIONES SIN PREVIO AVISO. CONSULTAR LA VERSIÓN MAS RECIENTE EN WWW.ILLUX.COM.MX
PUEDE VISITAR NUESTRO CANAL DE YOUTUBE ILLUX.MX EN DONDE ENCONTRARÁ VIDEOS PASO A PASO DE CÓMO INSTALAR NUESTROS PRODUCTOS; EN CASO DE NO ENCONTRAR EL PRODUCTO, ENVIENOS UN CORREO A INFO@ILLUX.COM.MX

MANUAL DE INSTALACIÓN

The Collection by illux

LUMINARIA LED EDGE INTERCONECTABLE
OPERA LÁMPARA LED
USO INTERIOR / SOBREPONER

MODELOS QUE APLICA.
TL-4514.SOR BLANCO O NEGRO, EN TEMPERATURA DE COLOR DE 3 000 K, 3 500 K, 4 000 K, 5 000 K ó TW (2 700 K a 6 500 K) EN CUALQUIER MEDIDA, CONEXIÓN INDIVIDUAL O SERIE, NO ATENUABLE, ATENUABLE, CON Y SIN SENSOR DE MOVIMIENTO

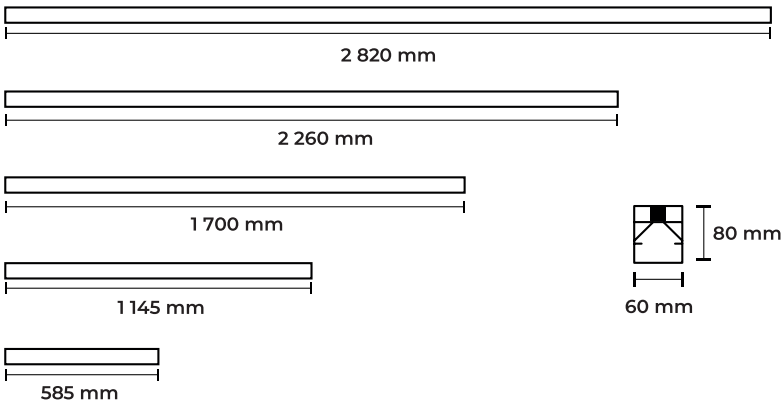

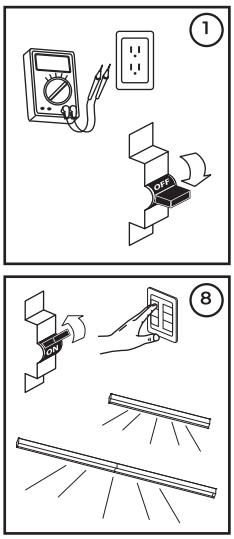

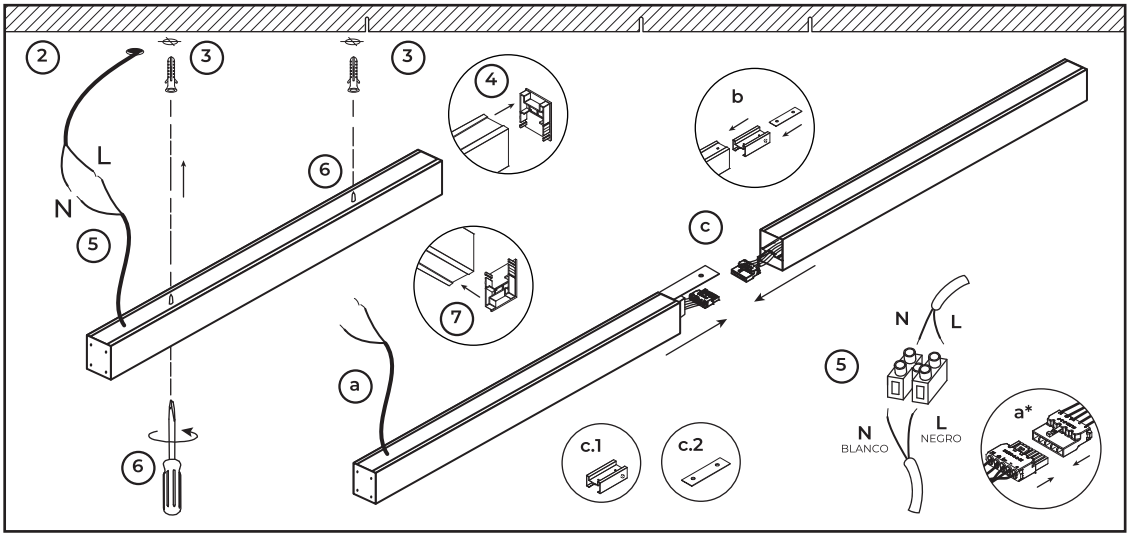

NO ATENUABLE Y ATENUABLE					TW	
	MEDIDA	POTENCIA	FLUJO REAL	CORRIENTE	POTENCIA	CORRIENTE
01	585 mm	15.7 W	1 380 lm	0.13 - 0.05 A	18.6 W	0.15 - 0.06 A
02	1 145 mm	31.4 W	2 760 lm	0.26 - 0.11 A	37.2 W	0.31 - 0.13 A
03	1 700 mm	47.0 W	4 140 lm	0.39 - 0.16 A	55.8 W	0.46 - 0.20 A
04	2 260 mm	62.7 W	5 520 lm	0.52 - 0.22 A	74.4 W	0.62 - 0.26 A
05	2 820 mm	78.4 W	6 900 lm	0.65 - 0.28 A	93.0 W	0.77 - 0.33 A